sera справочник

БИОТОПЕН ТЕРАРИУМ

ЗА ВЛЕЧУГИ И ЗЕМНОВОДНИ

- Природосъобразно създаване
- За сухоземни и водни животни

Отглеждането на влечуги и земноводни е нещо специално. Външния вид и поведението им са впечатляващи. Терариума позволява създаването на пустинен пейзаж, гъсто обрасла дъждовна гора или среда подходяща за водни костенурки, наподобяващи подобни места в природата.

Наблюдавайки животните ще се разсеете от рутината на всекидневието. Някой животни ще превъзмогнат вродения си страх от хората, други ще ви разкрият естественото си поведение, например при лов и размножаване.

Няма значение на кой вид сте се спрели – на малкия Брадат дракон или променящия цветовете си хамелеон – влечугите или земноводните ще обогатят вашия живот.

СЪДЪРЖАНИЕ

sera биотопни терариуми 4
Терариум за сухоземни влечуги 4
Пустинен терариум 4
Кратки факти: Пустинни обитатели ... 6
Терариум Дъждовна гора 8
Кратки факти: Обитатели на Дъждовната гора 10
sera аква-терариум 13
Кратки факти: Обитатели на аква-терариума 15
Отглеждане навън 17
Терариум за сухоземни костенурки ... 17
Кратки факти: Сухоземни костенурки 18
Подходяща терариумна екипировка ... 20
Терариум за сухоземни влечуги 20
Аква-терариум за влечуги живеещи предимно във водата 22
Правилно осветление 24
Температура 25
Влажност на въздуха 26
Декорация 27
Дънен субстрат 27
Разположение на терариума 27
Хранете влечугите природосъобразно 28

Впечатляващо е, че влечугите са обитавали земята от преди 300 милиона години. Те са били безспорни господари на земята в продължение на повече от 200 милиона години, много преди появата на нас хората.

Този справочник ви дава базови знания за различните местообитания и най-популярните видове влечуги. Селекция от специализирана литература за специфичните видове и групи животни е налична в книжарниците.

sera БИОТОПНИ ТЕРАРИУМИ

Влечугите, земноводните и членестоногите обикновено са много добре адаптирани към естествените си местообитания. Важно е да се отговори на техните изисквания по възможно най-добрия начин за да сме сигурни, че животните се чувстват добре в терариума. Добрите грижи ни гарантират, че животните ще са здрави и ще ни зарадват с естественото си поведение.

По долу са представени най-популярните местообитания и някой подходящи животни. Това ще ви даде малка представа за невероятния свят който може да откриете при отглеждането на терариумните животни.

ТЕРАРИУМ ЗА СУХОЗЕМНИ ВЛЕЧУГИ

ПУСТИНЕН ТЕРАРИУМ

Специфичните условия в пустинята включват изключително ниска влажност и големи разлики между дневната и нощна температура. Вие трябва да използвате за субстрат само чист пясък или в случай, че отглеждате животни обичащи да копаят да използвате пясък и специален субстрат за оформяне на тунели и укрития.

Осветлението се състои от лампа с дневна светлина напр. **sera reptil daylight compact**, и лампа осигуряваща достатъчно UV-A и UV-B лъчи, като **sera reptil desert compact** 10%. По този начин ще покриете високите изисквания на пустинните обитатели към светлината. Животните ще бъдат жизнени и ще покажат своето естествено поведение.

Инсталирайте отоплителния кабел (**sera reptil heat cable**) или отоплителната плоча (**sera reptil thermo comfort mat**) под субстрата който симулира ежедневното затопляне на почвата. Ако е нужно може да го оставите включен и през нощта. В някой случаи вие трябва да използвате рефлекторна лампа за печене

(**sera reptil sun spot**) за да създадете място с по-висока температура. Средната температура в пустинния терариум трябва да е около 30°C, и може да достигне до 45-55°C под рефлекторната лампа за печене. Температурата през нощта не трябва да пада под 15-20°C.

Конструкциите от скали и корени спомагат за създаването на укрития и слънчеви места. Уверете се, че животните не може да ги подкопаят. По възможност слепете конструкциите със силикон за да предотвратите евентуални наранявания. Сутрин леко навлажнявайте субстрата. Това наподобява сутрешната роса. Въпреки това, субстрата трябва да изсъхне сравнително бързо. Дори пустинните животни винаги се нуждаят от малък съд с вода. Растения от рода Агаве и кактуси без бодли са подходящи за озеленяване. Като алтернатива може да използвате и изкуствени растения.

БРАДАТ ДРАКОН (*POGONA HENRYLAWSONI*)

Благодарение на размера и интересната си външност Брадатия дракон е много популярен обитател на терариума. Неголемите му изисквания и мирен нрав го правят подходящ за начинаещи.

Дължина на тялото	до 30см
Произход	Австралия
Температура	25-32°C през деня (на места за печене до 55°C), 15°C през нощта
Въздушна влажност	30-40%
Хранене	насекоми и растения, **sera reptimineral C**, **sera reptil Professional Herbivor** & **Carnivor**

ГУЩЕР С ЯКА (*CROTAPHYTUS COLLARIS*)

Много подвижен дневен гущер, може да бяга на задни крака и скача много добре. В началото на Ноември те се нуждаят от “зимен сън” за 6-10 седмици при температура между 10 и 15°C.

Дължина на тялото	до 35см
Произход	южно Мексико, северни САЩ
Температура	25-30°C през деня (на места за печене до 45°C), 20°C през нощта
Въздушна влажност	40-60%
Хранене	насекоми, плодове и маруля за разнообразие, **sera repti-mineral C** & **H**

ЛЕОПАРДОВ ГЕКОН (*EUBLEPHARIS MACULARIUS*)

Този популярен нощен гекон обитава сухи до полусухи савани. Съобразно с тяхното естествено местообитание, те се нуждаят от почивка през зимата при ниски температури (12-15°C). В терариума им трябва да има укрития, също и места за катерене.

Дължина на тялото	11-15см
Произход	северна Индия, Афганистан, Пакистан, Иран, Ирак
Температура	25-30°C през деня (на места за печене до 40°C), 20°C през нощта
Въздушна влажност	40-60%
Хранене	щурци, скакалци, хлебарки, **sera reptimineral C**

ТЕРАРИУМ ДЪЖДОВНА ГОРА

Температурата в повечето случаи е постоянна (около 24-26°C) с висока въздушна влажност (80%), както в тропическите дъждовни гори. Обитателите на дъждовните гори обикновено живеят по дърветата и обичат да се катерят. Това трябва да се има в предвид при направа на терариум за тях. Подходящ субстрат е горска почва или дървесни кори без добавки и торове. Терариумен субстрат като **sera reptil coco soil**, спестява място при съхранение благодарение на своята форма. Когато добавите вода той увеличава многократно своя обем.

Съвет от sera

Препоръчително е да направите дренаж, за да предотвратите образуването на тиня от излишната вода. Покрийте дъното с тънък слой **sera siporax Professional** и го покрийте със **sera filter wool (sera филтърна вата)**, след това сложете отгоре субстрата.

В терариума Дъждовна гора е препоръчително да поставите отоплителната плоча на задната страна, за да предпазите дънния субстрат от изсъхване. Това не е проблем когато използвате самозалепващите се отоплителни плочи **sera reptil thermo comfort mat S** и **M**. Декоративни, влагоустойчиви части от дървета са на-важните елементи от декорацията. Почти всички неотровни декоративни растения предлагани по магазините са подходящи за озеленяване, напр. орхидеи, бромелии, тиландсии, тропически парати, мъх и някой видове Ficus. Уверете се, че купувате неподхранени растения. В случай на замърсяване с торове, измийте растенията с вода преди да ги засадите.

Съвет от sera

Животните с лепкави ламели по пръстите изискват гладки повърхности за катерене. В този случай бамбуковите пръчки са идеални за декорация.

ЗЕЛЕНО-ЧЕРНА ОТРОВНА ЖАБА (*DENDROBATES AURATUS*)

Отровните жаби "джуджета" имат впечатляваща окраска. Отрова имат само животните живеещи в природата. Продаваните от развъдници и отглеждани в терариум жаби не са отровни.

Дължина на тялото	2.5-5см
Произход	Никарагуа, Коста Рика, Панама, Колумбия, Тобаго
Температура	24-28°C през деня, 23°C през нощта
Въздушна влажност	80-100%
Хранене	плодови мушици, малки щурци, дребни насекоми и ракообразни, храна за подрастващи: **sera micron**

ДНЕВЕН ГЕКОН-ПАУН (*PHELSUMA QUADRIOCELLATA QUADRIOCELLATA*)

Тези гекони са оцветени с много красива шарка. Произхождат от регион с изобилни валежи, което трябва да се вземе в предвид при отглеждането им. В началото на Ноември трябва да се симулират 2-3 студени месеца (макс. 23°C).

Дължина на тялото	12-13см
Произход	Източен Мадагаскар
Температура	28-30°C през деня, (на места за печене до 35°C), 20°C през нощта
Въздушна влажност	75-100% чрез ежедневно пулверизиране
Хранене	малки насекоми (щурци, домашни мухи), месеста част на плодове, **sera reptimineral C**

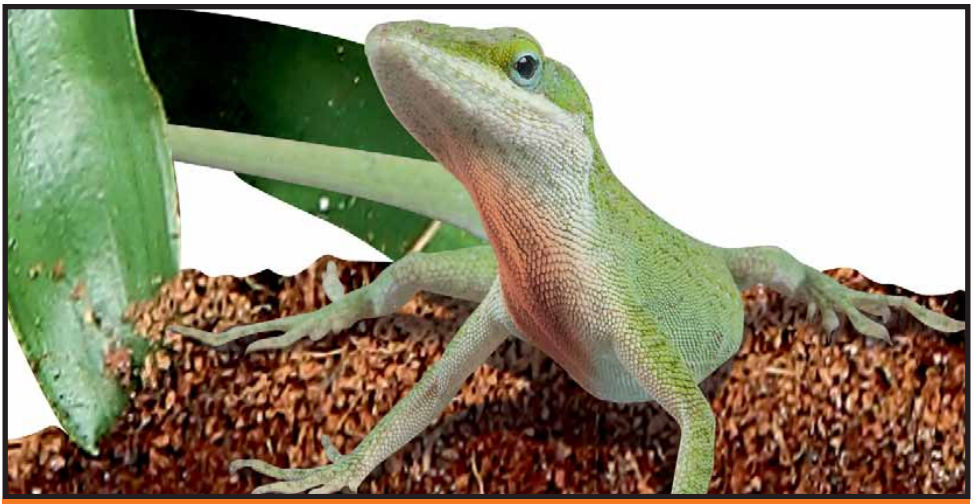

КАРОЛИНСКИ АНОЛИС (*ANOLIS CAROLINENSIS CAROLINENSIS*)

Малък обитател на дървета или храсти, дневния гущер Анолис има лепкави пластинки на своите пръсти. В зависимост от настроението си тези пъргави животни може да сменят цвета си. Те са строго териториални и най-добре да се отглеждат по двойки. През зимата се нуждаят от по-хладък период за 4-6 седмици при температура 18°C.

Дължина на тялото	до 20см
Произход	Югоизточни САЩ, Бахамите
Температура	24-27°C през деня, (на места за печене до 34°C), 22°C през нощта
Въздушна влажност	80%
Хранене	насекоми, **sera reptimineral C**

ЛЕОПАРДОВ ХАМЕЛЕОН (*FURCIFER PARDALIS*)

Този пъстроцветен хамелеон е от видовете, които са лесни за отглеждане. Като цяло Хамелеоните не са лесни за отглеждане. Въпреки широко разпространеното мнение, че хамелеоните сменят цветовете си за прикритие, всъщност сменят цветовете си в зависимост от промени в настроението (страх, стрес, глад, температура, болести).

Дължина на тялото	мъжки 55см, женски 35см
Произход	Мадагаскар и съседните острови
Температура	22-28°C през деня, (на места за печене до 35°C), 16-22°C през нощта
Въздушна влажност	70-100%
Хранене	насекоми

Съвет от sera

Капан за храна
Понякога се случва живата храна да избяга. Избягалите животни може лесно да уловите отново с помощта на капана **sera snail collect** и парченце храна.

sera АКВА-ТЕРАРИУМ

Аква-терариумите са за отглеждане на влечуги и земноводни, които живеят главно във вода и – понякога временно – на сушата. В зависимост от нуждите на вида терариума може да стане аква-терариум, чрез обособяване на част от терариума в зона за плуване (напр. за жаби или тритони); или може да използвате специални аква-терариуми, като **sera reptil aqua biotop** (напр. за водни костенурки).

Идеално, и водната, и земната част се отопляват от един уред и имат горе – долу същата температура, което предпазва от настинка. Нагревателят за аквариум с термостат е много подходящ за нагряване на водата. Той се инсталира във водата и може да нагласите желаната от вас температура. Когато отглеждате водни костенурки, уверете се, че стъклената тръба на нагревателя е с протектор и не може да бъде супена от животните. Нагревателя **sera aquarium heater thermostats (sera регулируем нагревател)** е с

предпазен калъф за по-голяма сигурност. Предлагат се и специални лъчисти нагреватели за затопляне на земната част напр. керамичния нагревател **sera reptil thermo ceramic** (стр. 26).

Осветлението зависи от вида на терариума. Лампата **sera reptil LED energy light** е подходяща при всички случаи. Тя е включена в комплекта **sera reptil aqua biotop** (стр. 22). Допълнително или ако нуждите на отглеждания вид го изискват, вие може да използвате и **sera reptil daylight compact** (стр. 24). Водните костенурки също обичат да имат и място "за печене" (около. 40°C), напр. лампата "за печене" **sera reptil sun spot** (стр. 26).

Препоръчително е да филтрирате водата. Вътрешен филтър като **sera fil 120** е подходящ, когато отглеждате малки животни. При по-големи животни като водни костенурки, вие трябва да инсталирате външен филтър като напр. **sera fil bioactive 250 + UV**. Добавената UV система предпазва от болести и неприятни водорасли.

Съвет за обработване на водата

Влечугите и земноводните са много чувствителни към химични замърсявания на водата. Водата от чешмата не бива да се добавя директно в аква-терариума. Обработете предварително водопроводната вода. **sera reptil aquatan** е специално разработен за тази цел. Токсичните тежки метали са "уловени". Водата добива натурален цвят, който подпомага естественото поведение и улеснява отглеждането на капризни видове.

КРАТКИ ФАКТИ: ОБИТАТЕЛИ НА АКВА-ТЕРАРИУМА

Общо взето, всички видове малки водни костенурки са подходящи за отглеждане в аква-терариум. Въпреки това в зависимост от вида те може да станат доста големи. Ние ви представяме два вида сравнително дребни водни костенурки, които са лесни за отглеждане.

МУСКУСНА КОСТЕНУРКА (*STERNOTHERUS ODORATUS*)

Всеки който търси нещо специално несъмнено ще хареса древния облик на Мускусната костенурка. Поради непоносимостта си към други видове най-добре е да се отглежда самостоятелно. През лятото този вид може да се отглежда в градинско езерце. Имат нужда от период на отглеждане при по-ниска температура.

Дължина на тялото	8-14см
Произход	Южните части на САЩ, до югоизточна Канада
Температура на водата	според сезона 10-27°C
Хранене	Гамарус, малки рибки, охлюви, ларви на комари, **sera reptimineral C**, **sera raffy P** & **I**, **sera reptil Professional Herbivor** & **Carnivor**, **sera raffy Baby-Gran**

© Psychotic Nature - Fotolia.com

КОСТЕНУРКА КАРТА (*GRAPTEMYS PSEUDOGEOGRAPHICA PSEUDOGEOGRAPHICA*)

Това красиво оцветено животно е една от най-често отглежданите водни костенурки. Те изискват много място за плуване и съвсем малка част суша. Съобразно естествените им местообитания температурата на водата и продължителността на осветяване трябва да имат сезонни колебания.

Дължина на тялото	женски 20-25см, мъжки 15см
Произход	Южните части на САЩ
Температура на водата	според сезона 12-27°C (до 40°C на сушата)
Хранене	всеядни (дафния, малки рибки, месо от миди), зеленчуци, плодове, **sera reptimineral C**, **sera raffy P**, **sera raffy Baby-Gran**

КИТАЙСКИ ЧЕРВЕНО-КОРЕМЕСТ ТРИТОН (*CYNOPS ORIENTALIS*)

Този тритон живее най-вече във водата, т.е. зоната с вода трябва да бъде по-голяма в сравнение със сушата. Гледано от горе животното няма красива окраска. Въпреки това ще ви впечатли с цветовете на коремчето си.

Дължина на тялото	5-12см
Произход	Източен Китай
Температура	20-22°C през лятото (12-14°C през зимата)
Хранене	земни червеи, насекоми, голи охлюви, **sera FD Rote Mückenlarven (хирономус)**, **sera FD Daphnien**

Съвет от sera

Естествено премахване на неприятните миризми:
Специалните микроорганизми включени в **sera reptibioclear** усвояват органичните замърсявания напр. неизядена храна, и по естествен начин предпазват от образуването на неприятна миризма. Водата е видимо по чиста.

ОТТЛЕЖДАНЕ НАВЪН

Отглеждането навън в градината или на голям балкон е подходящо за европейските сухоземно костенурки. В зависимост от размера им и екипировката е възможно да отглеждате тези костенурки навън през цялата година. Защитено място като заслон е необходимо за преходния период през пролетта и есента. Като добавка към отоплението, това място трябва да бъде достатъчно добре осветявано, напр. със **sera reptil desert compact** със 10% UV-B лъчи. Тази лампа също подпомага важната синтеза на витамин D_3. Може да използвате специална лампа “за печене”, за да осигурите по-топъл участък. Ако не може да осигурите достатъчно голям заслон, поставете костенурката в подходящо конструиран терариум когато температурите се понижат (виж терариум за сухоземни костенурки).

Уверете се, че заграждението е достатъчно сигурно. Сухоземните костенурки се катерят изненадващо добре, имайте го в предвид за височината на заграждението. Защитете заграждението от външни нападатели, като плъхове, белки, лисици или котки.

ТЕРАРИУМ ЗА СУХОЗЕМНИ КОСТЕНУРКИ

За предпочитане е Европейските сухоземни костенурки да се живеят на открито. Отглеждането им в терариум се препоръчва само за млади, болни или отслабнали животни, както и през времето между “зимния сън” и живота навън. Съобразно условията в естествените им местообитания животните се отглеждат на сухо при сравнително високи температури (около 25°C), и при висока влажност и ниски температури (около 5°C) през зимата. Кокосовия субстрат може да се смеси с пясък и да се използва като постелка.

Трябва да се инсталира осветление за дневна светлина, UV-B лампа, като **sera reptil desert compact** и лампата “за печене” (около 40°C). Поилка, както и съд в който костенурката да се къпе също трябва да се осигурят на животните. Терариумите за сухоземни костенурки не трябва да се отопляват отдолу с кабел или отоплителна плоча, тъй като има опасност черупката да изсъхне, което може да доведе до деформацията и. Препоръчваме ви отоплителната плоча, като **sera reptil thermo comfort mat**, да бъде инсталирана на задната стена на терариума.

КРАТКИ ФАКТИ: СУХОЗЕМНИ КОСТЕНУРКИ

ШИПОБЕДРЕНА СУХОЗЕМНА КОСТЕНУРКА (*TESTUDO GRAECA IBERA*)

Тази сухоземна костенурка е най-популярна в хобито. Съобразно техния произход те трябва да спят “зимен сън”, като е нужно да им осигурите подходящи условия за това.

Дължина на тялото	25-35см
Произход	Балканите
Температура	20-26°C денем (на места за печене до 40°C), 16-20°C през нощта
Хранене	растителна храна (напр. маруля, глухарче, живовляк), **sera repti-mineral H**, **sera raffy Vital**, **sera reptil Professional Herbivor**

ТЕСНОКОРУБЕСТА СУХОЗЕМНА КОСТЕНУРКА (*TESTUDO MARGINATA*)

Тя е една от най-големите и редки Европейски костенурки. Поради големия си размер те не са подходящи за терариум, за предпочитане е да се отглеждат на открито през цялата година.

Дължина на тялото	25-35см
Произход	южна Албания, до южната част на Пелопонес
Температура	22-26°C денем (на места за печене до 40°C), 16-20°C през нощта
Хранене	растителна храна (напр. маруля, глухарче, живовляк), **sera reptimineral H**, **sera raffy Vital**, **sera reptil Professional Herbivor**

ПОДХОДЯЩА ТЕРАРИУМНА ЕКИПИРОВКА

Терариума трябва да бъде с относително гладка повърхност, която да се почиства лесно. Той трябва да може да се проветрява добре, за да се избегне застоялия въздух, но не е нужно да правите специален план. За животни обитаващи земната повърхност изберете невисок терариум с голяма основа, а за животни живеещи по дърветата осигурете възможно най-висок терариум. Влечуги, които живеят главно във водата се нуждаят от аквариум.

ТЕРАРИУМ ЗА СУХОЗЕМНИ ВЛЕЧУТИ

Добрата конструкция на **sera reptil terra biotop 60** позволява да отглеждате в тях, като земни, така и катерещи се земноводни, влечуги и членестоноги. Вратите може да се отварят докрай или ако е нужно да се махнат изцяло. Терариумния капак също може да се махне. Това позволява безпроблемно да се инсталират техническите средства – и, по-важното терариума може лесно да се почиства и дезинфекцира. Вратите се заключват с механизъм, който може да се отваря само отвън, което прави бягството невъзможно, дори за змиите. Катинар от **sera** осигурява допълнителна защита.

При конструирането на **sera reptil terra biotop 60** са добавени много функционални детайли, имайки в предвид изискванията на влечугите:

① Рамка от черна поликарбонатна пластмасова за стабилност и защита на ръбовете
② Стъкло с дебелина 4мм
③ Двете крила на вратата отпред може да се отварят отделно. Специално затваряне за предпазване от бягство. Вратите имат борд за плавно и плътно затваряне
④ Катинар с шифър
⑤ Проветрител на всяка врата предпазва от изпотяване
⑥ Махащ се и лесен за поддръжка капак от фина метална мрежа за добра вентилация и преминаване на светлина. Животните не може да се наранят от източника на UV светлина поставен над или върху капака
⑦ Отделно затварящи се отвори за кабели на капака позволяват лесна инсталация на техническата екипировка
⑧ Голямо ниво на дъното. Може да се напълни до 10см. Това позволява да се направи акватерариум или да се постави повече дънен субстрат-идеално за животни които обичат да копаят
⑨ Повдигнато дъно за безпроблемна инсталация на отоплителна плоча под терариума

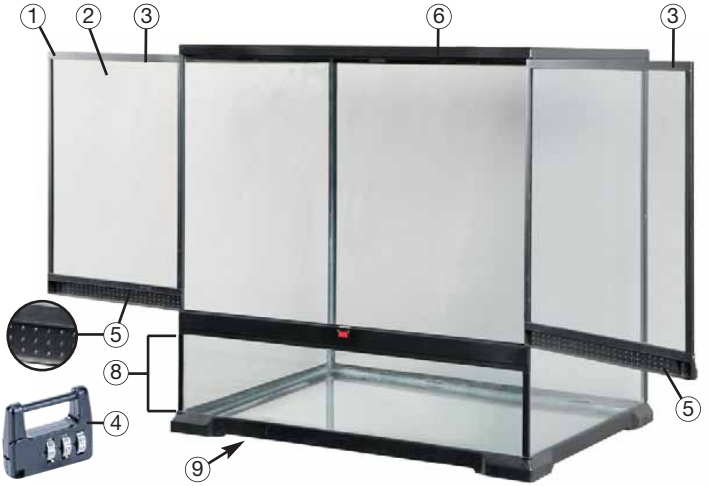

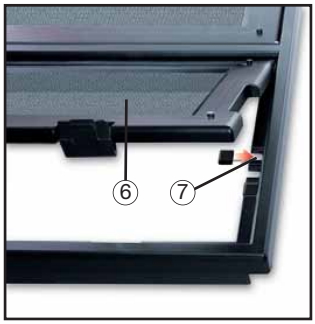

sera reptil terra biotop 60 включва допълнителни подаръци:

- **sera reptil coco soil** терариумен субстрат
- **sera reptil thermometer/hygrometer** (термометър/хидрометър)
- катинар с шифър

Препоръчвани аксесоари:

- **sera** капак за осветление (стр. 24) с две фасунги и LED нощна лампа
- **sera** лампи
- **sera** отоплителна плоча (стр. 25) за инсталиране под терариума или
- **sera** нагряващ кабел (стр. 25) за инсталиране в терариума

АКВА-ТЕРАРИУМ ЗА ВЛЕЧУГИ ЖИВЕЕЩИ ПРЕДИМНО ВЪВ ВОДАТА

sera reptil aqua biotop е много подходящ за отглеждането на малки водни костенурки, прави и криви раци, и т. н. По-голямата част от терариума е с вода, което изисква напълно различна екипировка от терариум с по-голяма сухоземна част. Със своята уникална и всеобхватна екипировка **sera reptil aqua biotop** е готов за незабавна употреба, и филтъра включен в екипировката веднага може да бъде биологично активиран:

Включена пълна екипировка, незабавно готова за стартиране

sera reptil aqua biotop
- Модерен дизайн с извита фронтална част
- Висококачествена изработка
- Полирано стъкло
- Подходящ при високо ниво на водата
- Висока задна част за дизайн на сухоземната част без риск от бягство

sera reptil LED energy light
- 72 ярки, LED лампи с изключително дълъг живот
- Дневната и нощната светлина може да се включват по отделно
- Лунна светлина, за да се наблюдават животните в тъмното
- Гъвкава стока за лесно настройване на положението на лампата
- Изключително енергоспестяваща (консумира 8W)
- Безопасна работа на нисък волтаж, чрез трансформатор

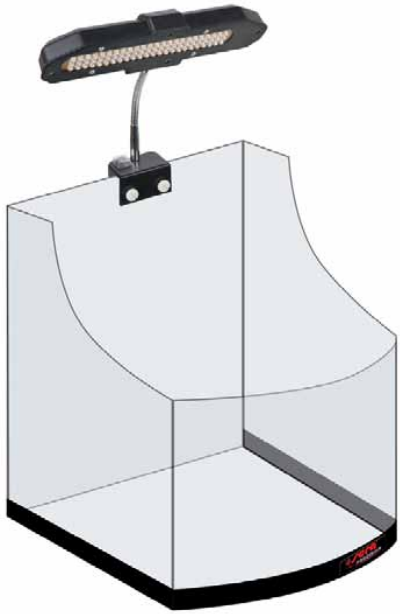

sera fil 120 internal aquarium filter (вътрешен филтър за аквариум sera fil 60)
за чиста, биологично здравословна аквариумна вода

- Малка поддръжка, голяма ефективност
- Голяма гама аксесоари
- Механична и биологична филтрация
- Отделни филтърни контейнери може да се добавят, като модул
  ① Филтърен контейнер със **sera siporax mini Professional** за биологична филтрация
  ② Филтърен контейнер със **sera super carbon** (активен въглен)
  ③ Краен контейнер с филтърна гъба за механична филтрация

sera heater thermostat 100 W (sera регулируем нагревател 100W)

- От термо шок устойчиво кварцово стъкло
- Прецизно работещ превключвател
- Обезопасяващ протектор за по-голяма сигурност, особено за водни костенурки

sera filter biostart, 50мл
Биокултури за незабавно разграждане на замърсяванията във филтъра

sera raffy P, 100мл
Плуваща храна на пръчици от натурални животински и растителни съставки

Светлината е нужна на влечугите не само заради денонощния ритъм, а също регулира метаболизма, активността и храносмилането. Освен от подходяща дневна светлина, доброто здравословно състояние и проявяването на естествените навици на повечето влечуги зависи от коректната UV-A и UV-B светлина. Енергоспестяващите лампи **sera reptil daylight compact** с пълен спектър на дневната светлина плюс 2% UV-B са особено подходящи за тази цел. Те лесно симулират денонощния ритъм с помощта на обикновен таймер. В зависимост от своя произход, животните може да имат нужда от допълнителен източник на светлина с повече UV-B лъчи, за естествен синтез на витамини, като напр. **sera reptil rainforest compact** UV-B 5% и **sera reptil desert compact** UV-B 10%. Тези лампи **sera** са изключително енергоспестяващи и с дълъг живот. Нещо повече, те осигуряват великолепни натурални цветове.

Съвет от sera

Обикновеното стъкло филтрира UV светлината от лампите. За това е необходимо да инсталирате лампите в терариума и в краен случай върху капака в случай, че той е изработен от метална мрежа. В зависимост от терариума животните може да бъдат изолирани от източника на светлина, чрез фина предпазна мрежа за лампа или мрежата на капака, както е при **sera reptil terra biotop 60**. **sera reptil terra top** е идеален капак. той може да бъде екипиран с две различни лампи. Нещо повече-включената лунна LED лампа позволява наблюдение на животните и през нощта. **sera reptil terra top** се поставя просто над капака на терариума. Енергоспестяващата **sera reptil LED energy light** със 72 ярки LED лампи с дълъг живот са особено подходящи за аква-терариум. Дневната и нощната светлина може да се включват отделно (стр. 22).

ТЕМПЕРАТУРА

Влечугите са наричани също студенокръвни животни т.е. те не поддържат постоянна температура на тялото си, а тя зависи от температурата на заобикалящата ги среда. Поддържането на оптимална температура е важно за функционирането на метаболизма, храносмилането и активността на влечугите.

Температурата зависи от естественото местообитание на животното което отглеждате. За повишаване на температурата най-добре е да използвате нагряваща плоча, напр. **sera reptil thermo comfort mat**. Тя се инсталира според инструкциите за употреба на дъното или на някоя от стените на терариума.

Благодарение на многото вариации за инсталиране нагряващите кабели, като напр. **sera reptil heat cable** позволява да поддържате температурата на дънния субстрат в оптимални граници. Нагряващия кабел също е подходящ за затопляне на декоративни елементи като хралупи, грапави или плоски камъни. Моля имайте в предвид, че максимум 30% от дъното трябва да се нагрява с нагреватели, а в останалата част животните да може да се оттеглят, за да се предпазят от прегряване.

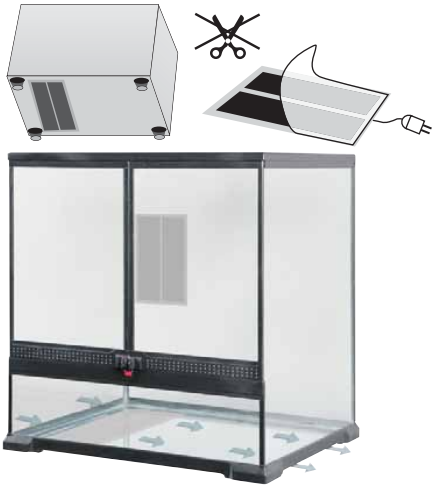

Вие може да имитирате естествената, идваща отгоре топлинна радиация на слънцето без да добавяте допълнително осветяване, като използвате керамичен нагревател като напр. **sera reptil thermo ceramic**. Халогените лампи “за печене” са подходящи за създаване на локални топли петна в терариума, напр. **sera reptil sun spot**. Препоръчваме ви да следите температурата, чрез термометър поставен постоянно в терариума (напр. **sera reptil thermometer/hygrometer**). Тези нагреватели трябва да се поставят във или над терариума, така че животните да не може да се изгорят. Благодарение на фината метална мрежа **sera reptil alu reflectors** алуминиев протектор осигурява добра защита срещу изгаряне. Рефлектора **sera** може да се използва по няколко различни начина, например може да виси свободно или да е закрепен или просто да се постави върху капака на терариума. Лампата “за печене” може да се контролира с обикновен таймер.

ВЛАЖНОСТ НА ВЪЗДУХА

Тропическите влечуги в повечето случаи изискват голяма влажност на въздуха. При някой видове твърде сухия въздух може да доведе до сериозни заболявания на респираторния тракт и проблеми при смяна на кожата. Вие може да повишите влажността на въздуха с периодично обилно пулверизиране. Влажността на въздуха се следи с хидрометър (напр. **sera reptil thermometer/hygrometer**). За предпазване от плесени, терариума трябва да бъде добре проветрен, но без да излагате животните на силно течение. Това беше взето предвид при проектирането на терариума **sera reptil terra biotop 60**.

ДЕКОРАЦИЯ

Освен всичко друго, декорацията трябва да отговаря на изискванията на животните. Важно е да се знае дали животните предпочитат да се катерят или живеят предимно на земята. Видовете които живеят на земята предпочитат плоски скали, за да си правят слънчеви бани или укрития в които да се усамотяват. Животните които живеят по дърветата предпочитат разклонени дървесни клони или добре структурирана триизмерна задна стена. Декорацията не трябва да има остри ръбове, за да се предпазят животните от евентуални наранявания. Когато избирате растенията се уверете, че не са отровни и не са били подхранени с торове. Също бъдете внимателни с избора на растения с бодли или остри ръбове на листата, като например кактуси и други подобни.

ДВНЕН СУБСТРАТ

В зависимост от типа на аквариума има много различни видове субстрати. Пясъка е подходящ за сухи терариуми. Субстрати без плесени, като напр. **sera reptil coco soil** са особено подходящи за терариуми с висока влажност. Той съдържа обработени кокосови влакна без гъбички и болестотворни микроорганизми, и може да се използва за засаждане на растения. **sera reptil coco soil** задържа водата и повишава въздушната влажност в терариума.

РАЗПОЛОЖЕНИЕ НА ТЕРАРИУМА

Поставете терариума на място защитено от силно течение. Също не трябва да излагате животните на стрес причинен от често преминаване на хора или домашни любимци. За да се запази спокойствието на животните е особено подходящ тих ъгъл където покрай терариума не може да се минава от всички страни. Трябва да има достатъчно място за нормалната поддръжка на терариума (почистване, хранене).

ХРАНЕТЕ ВЛЕЧУГИТЕ ПРИРОДОСЪОБРАЗНО

Най-добрата храна за влечуги

sera reptil Professional Herbivor и **sera reptil Professional Carnivor** са новите ко-екструдирани храни за влечуги. Този иновативен процес дава възможност на научния отдел на **sera** възможността да комбинира различно обработени изходни суровини в един продукт.
След като са обработени поотделно хранителните вещества се свързват, като кора и ядро на един продукт без да се смесват, чрез процеса на ко-екструдиране.

Кората съдържа оптимално съотношение между енергия и протеини.

Ядрото се произвежда, чрез внимателен нискотемпературен процес. То съдържа витамини и минерали

sera reptil Professional Herbivor е основна храна, подходяща за природосъобразното хранене на растителноядни влечуги, като сухоземни костенурки и игуани.

Кората: Снабдява с висококачествени протеини и мазнини, както и специална микстура от баластни вещества, съдържаща повече от 20 вида специално подбрани билки.

Ядрото: Снабдява с жизненоважни витамини и минерали в правилни пропорции плюс водорасли за по-голяма устойчивост на заболявания. Оптималното съотношение на калций и фосфор осигурява здрави кости и правилен растеж на черупката.

sera reptil Professional Carnivor е основна храна, подходяща за природосъобразното хранене на месоядни влечуги, напр. водни костенурки

Кората: Снабдява с висококачествени протеини и мазнини.

Ядрото: Снабдява с жизненоважни витамини и минерали в правилни пропорции плюс водорасли за по-голяма устойчивост на заболявания. Оптималното съотношение на калций и фосфор осигурява здрави кости и правилен растеж на черупката.

Храни за гущери и водни костенурки

sera raffy P съдържа натурални животински и растителни съставки. Плуващи гранули за ежедневно хранене.

sera raffy I микс съдържащ ракообразните Гамарус (Gammarus), риба аншоа и скариди – подходящ също за допълнителна храна на всеядни костенурки. Идеална за разнообразяване на **sera raffy P** и **sera raffy Mineral**.

Лакомства за водни костенурки

sera raffy Royal съдържа само натурални малки рибки, най-важния хранителен източник на водните костенурките в природата.

Храна за подрастващи водни костенурки и други влечуги

sera raffy Baby-Gran е балансирана храна за бърз растеж на подрастващи животни. Оптималните нива на хранителни вещества и минерали осигуряват здравословен растеж и предпазва от анемия.

Богата на минерали храна за костенурки

sera raffy Mineral съдържа жизнено важни минерали, витамини и микроелементи за здравословно развитие. Плуваща храна на пръчици за водни и сухоземни костенурки.

Растителна храна за сухоземни костенурки и растителноядни влечуги

Съставена от растителни пелети и таблетизирана храна особено подходяща за всички растителноядни влечуги, **sera raffy Vital** е вкусна и богата на баластни вещества.

Хранителни добавки

sera reptifiber, концентрат от фибри за всички растителноядни влечуги, добавка към свежата храна напр. марули със висококачествени натурални фибри и калций. Фибрите от **sera reptifiber** активират стомашната флора и осигуряват натурални хранителни вещества за здравословно храносмилане. това предпазва от дефицит и болести, и значително повишават апетита на животните.

Витамини за костенурки и други влечуги

sera reptilin е течна хранителна добавка за терариумни животни снабдяваща ги с витамини.

Минерали и витамини за месоядни влечуги

sera reptimineral C е хранителна добавка за предпазване от недостиг на минерални вещества за месоядни влечуги и обогатяване на основната храна. Богата на жизненоважни минерали, микроелементи, витамини и амино киселини, тази хранителна добавка перфектно отговаря на изискванията на месоядните влечуги – за здравословен растеж, безпроблемна смяна на кожата и естествено поведение.

Минерали и витамини за растителноядни влечуги

sera reptimineral H е хранителна добавка за предпазване от недостиг на минерални вещества за растителноядни влечуги и обогатяване на свежата храна. Богата на жизненоважни минерали, микроелементи, витамини и амино киселини, тази хранителна добавка перфектно отговаря на изискванията на растителноядните влечуги – за здравословен растеж, безпроблемна смяна на кожата и естествено поведение

Пудра за воден гел за членестоноги и малки влечуги

sera reptil terra aqua е натурална пудра за образуване на воден гел за малки терариумни обитатели. Активната съставка на естествения гел е направена от 100% морски водорасли. Гела може да бъде обогатен с витамини (**sera reptilin**) и минерали (**sera repti-mineral**).

Здравословна терариумна вода

sera reptil aquatan с **Bio Protect Formula** незабавно преработва чешмяната вода до здравословна терариумна вода за влечуги и земноводни. Земноводните, като жаби и тритони, могат да поемат токсични вещества през кожата. **sera reptil aquatan** премахва агресивния хлор и хлорамини. Тежките метали веднага са свързани и обезопасени. Важни хуминови субстанции предпазват от кожни проблеми и увреждане на черупката. Кафеникавия цвят на водата редуцира стреса и осигурява естествено поведение.

Биологично разграждане на органичните замърсявания

sera reptibioclear съдържа микроорганизми, които помагат за редуциране на органичните замърсявания и премахва неприятните миризми. Формирането на неприятни миризми е спряно по биологичен начин и са редуцирани грешките при поддръжка.

Вашият специализиран магазин

4 001942 111096

41/04BC

Всички права запазени

sera GmbH • D 52518 Heinsberg • Germany

За природосъобразни терариуми

www.sera.de • info@sera.de