sera οδηγός

Βιοτοπικά terrariums

για ερπετά και αμφίβια

- Στήσιμο σύμφωνα με την φύση
- Για χερσαίους και υδρόβιους οργανισμούς

Η διατήρηση των ερπετών και των αμφιβίων είναι κάτι ξεχωριστό. Η εμφάνιση και η συμπεριφορά των ζωντανών είναι συναρπαστική. Ένα terrarium επιτρέπει την δημιουργία ενός σκηνικού από την έρημο, ένα πυκνοφυτεμένο τροπικό δάσος βροχής ή ένα βιότοπο νεροχελωνών όπως και στην φύση.

Η παρακολούθηση των ζωντανών σύντομα θα σας αποσπάσει από την καθημερινή σας ρουτίνα. Μερικά από τα ζώα ξεπερνούν την φυσική δειλία τους προς τον άνθρωπο, και άλλα εμφανίζουν ένα μεγάλο εύρος ενδιαφέρουσας συμπεριφοράς ακόμα και μέσα σε ένα terrarium όπως π.χ. κυνήγι ή αναπαραγωγή.

Άσχετα με το ποιό ζωντανό αποφασίζετε να διατηρήσετε – είτε πρόκειται για ένα μικρό δράκο του Lawson ή τους χαμαιλέοντες που αλλάζουν χρώματα – ένα ερπετό ή ένα αμφίβιο θα εμπλουτίσει την καθημερινότητά σας.

Περιεχόμενα

sera Βιοτοπικά terrariums 4
Terrariums για ερπετά ξηράς 4
Terrarium Ερήμου 4
Σύντομες πληροφορίες: Κάτοικοι ερήμου ... 6
Rainforest terrarium 8
Σύντομες πληροφορίες:
Κάτοικοι rainforest 10
sera Aquaterrariums 13
Σύντομες πληροφορίες:
Κάτοικοι aquaterrarium 15
Διατήρηση σε εξωτερικό χώρο 17
Terrarium χελωνών 17
Σύντομες πληροφορίες: Χελώνες 18
Βέλτιστος εξοπλισμός για terrarium 20
Terrariums για χερσαία ερπετά 20
Aquaterrariums για ερπετά που
ζουν κυρίως στο νερό 22
Ο σωστός φωτισμός 24
Θερμοκρασία 25
Υγρασία αέρα 26
Διακόσμηση 27
Υπόστρωμα 27
Θέση του terrarium 27
Τάισμα ερπετών σύμφωνα με την φύση 28

Είναι εντυπωσιακό το γεγονός πως τα ερπετά κατοικούν στην γη εδώ και 300 εκατομμύρια χρόνια. Έχουν υπάρξει και οι αδιαφιλονίκητοι κυρίαρχοι της Γης για ένα διάστημα μεγαλύτερο από 200 εκατομμύρια χρόνια, πολύ πριν εμφανιστεί ο άνθρωπος.

Οδηγός αυτός σας παρέχει μια πρώτη περιγραφή για τις διαφορετικές συνθήκες διατήρησης και τα πιο δημοφιλή είδη ερπετών. Μεγαλύτερη συλλογή σχετικής βιβλιογραφίας για συγκεκριμένες ομάδες ερπετών μπορείτε να βρείτε στα εξειδικευμένα καταστήματα.

sera Βιοτοπικά terrariums

Τα ερπετά, τα αμφίβια και τα αρθρόποδα έχουν προσαρμοστεί άριστα στις συνθήκες του φυσικού τους περιβάλλοντος. Είναι σημαντικό να καλύψουμε αυτές τις απαιτήσεις με τον καλύτερο δυνατό τρόπο για να διασφαλίσουμε ότι τα ζώα αισθάνονται άνετα μέσα στο terrarium. Εφόσον υπάρχει η υπεύθυνη φροντίδα, τα ζωντανά θα παραμείνουν υγιή και θα προσφέρουν ατελείωτη απόλαυση στον ιδιοκτήτη με τη συμπεριφορά τους.

Η ποιο κοινοί βιότοποι των terrarium και ορισμένοι κατάλληλοι κάτοικοι παρουσιάζονται στη συνέχεια. Αυτό θα σας δώσει μια μικρή ιδέα σχετικά με τη φροντίδα του υπέροχου κόσμου των terrarium.

Terrariums για ερπετά ξηράς

Terrarium Ερήμου

Τα ειδικά χαρακτηριστικά μιας ερήμου περιλαμβάνουν κυρίως υπερβολική ξηρασία, σε συνδυασμό με μεγάλες διακυμάνσεις στην θερμοκρασία μεταξύ ημέρας και νύχτας. Ιδανικά θα πρέπει να χρησιμοποιήσετε καθαρή άμμο ή, στην περίπτωση ερπετών που σκάβουν, ένα μείγμα άμμου και πηλού ως υπόστρωμα.

Ο φωτισμός περιλαμβάνει μια λάμπα ημερήσιου φωτός όπως η **sera reptil daylight compact**, και μια επιπλέον λάμπα που θα παρέχει αρκετή ακτινοβολία UV-A και UV-B, όπως η **sera reptil desert compact** 10%. Με τον τρόπο αυτό καλύπτετε τις αυξημένες απαιτήσεις σε φωτισμού για τα ζωντανά της ερήμου. Τα ζωντανά θα παραμείνουν μόνιμα υγιή και θα μπορέσουν να επιδείξουν όλη τη φυσική τους συμπεριφορά.

Η εγκατάσταση ενός θερμαντικού καλωδίου (**sera reptil heat cable**) ή μιας θερμαντικής πλάκας (**sera reptil thermo comfort mat**) επιβάλλεται κάτω από το υπόστρωμα για την προσομοίωση της ημερήσιας θέρμανσης του υποστρώματος. Εφόσον απαιτείται, μπορεί να παραμείνει αναμμένο ακόμα και την νύχτα. Μπορείτε, αν θέλετε να χρησιμοποιήσετε και ένα λαμπτήρα αλογόνου (spotlight lamp) (**sera reptil sun spot**) για την δημιουργία τοπικών θερμαινόμενων σημείων. Η

μέση θερμοκρασία στα terrariums ερήμου είναι 30°C, και μπορεί να φτάσει τους 45-55°C κάτω από μια θερμαντική spot λάμπα. Η θερμοκρασία θα πρέπει να κατέβει στους 15-20°C κατά την διάρκεια της νύχτας.

Κατασκευές από ξύλα και πέτρες επιτρέπουν τη δημιουργία σπηλαίων αλλά και ηλιόλουστων περιοχών. Βεβαιωθείτε ότι τα ζωντανά δεν μπορούν να σκάψουν κάτω από αυτά. Ίσως να χρειαστεί να σταθεροποιήσετε τις κατασκευές αυτές με σιλικόνη έτσι ώστε να αποφύγετε την παγίδευση των ζωντανών. Ψεκάστε ελαφρά το υπόστρωμα κάθε πρωί. Αυτό προσομοιάζει την πρωινή δημιουργία δροσιάς. Παρόλα αυτά η υγρασία θα πρέπει να εξαφανίζεται τελείως και αρκετά σύντομα. Όμως, και τα ζώα της ερήμου χρειάζονται πάντα ένα μικρό μπολ νερού. Αγαύη ή κάκτοι χωρίς επικίνδυνα αγκάθια είναι κατάλληλα για φύτευση. Εναλλακτικά, μπορείτε να χρησιμοποιήσετε τεχνητά φυτά.

LAWSON`S DRAGON (*POGONA HENRYLAWSONI*)

Λόγω του μεγέθους τους και της ενδιαφέρουσας εμφάνισής τους, η δράκοι του Lawson's είναι πολύ δημοφιλή ζωντανά για το terrarium. Η ξεχωριστή τους προσωπικότητα και η σχετικά ήρεμη συμπεριφορά τους τα καθιστούν ενδιαφέροντα ακόμη και για τους αρχάριους.

Μήκος σώματος	έως 30cm
Προέλευση	Αυστραλία
Θερμοκρασία	25-32°C την ημέρα (σημεία μέχρι και 55°C), 15°C τη νύχτα
Υγρασία αέρα	30-40%
Διατροφή	έντομα και φυτά, **sera reptimineral C**, **sera reptil Professional Herbivor** & **Carnivor**

EASTERN COLLARED LIZARD (*CROTAPHYTUS COLLARIS*)

Πολύ ευκίνητες ημερήσιες σαύρες που μπορούν να τρέχουν στα πισινά τους πόδια και να κάνουν άλματα. Πέφτουν σε χειμέρια νάρκη για 6-10 εβδομάδες σε θερμοκρασία μεταξύ 10 και 15°C, αρχίζοντας από τα τέλη Νοεμβρίου.

Μήκος σώματος	έως 35cm
Προέλευση	Νότιες ΗΠΑ, Νοτιοανατολικό Μεξικό
Θερμοκρασία	25-30°C την ημέρα (τοπικά μέχρι 45°C), 20°C τη νύχτα
Υγρασία αέρα	40-60%
Διατροφή	έντομα, περιστασιακά φρούτα και μαρούλι, **sera reptimineral C** & **H**

LEOPARD GECKO (*EUBLEPHARIS MACULARIUS*)

Το δημοφιλές αυτό νυκτόβιο "βλεφαριδοφόρο" gecko είναι κάτοικος ξηρών έως ημίξηρων περιοχών της σαβάνας. Σύμφωνα με την καταγωγή τους, θα πρέπει να ξεκουράζονται σε χαμηλότερες θερμοκρασίες (12-15°C) κατά την διάρκεια του χειμώνα. Το terrarium πρέπει να τους παρέχει σπηλιές αλλά και δυνατότητα για σκαρφάλωμα.

Μήκος κεφαλής και σώματος	11-15cm
Προέλευση	βόρεια Ινδία, Πακιστάν, Αφγανιστάν, Ιράν, Ιράκ
Θερμοκρασία	25-30°C την ημέρα (τοπικά μέχρι 40°C), 20°C τη νύχτα
Υγρασία αέρα	40-60%
Διατροφή	γρύλοι, ακρίδες, κατσαρίδες, **sera reptimineral C**

Rainforest terrarium

Στα τροπικά δάση βροχής, οι θερμοκρασίες είναι συνήθως σχεδόν σταθερές (περ. 24-26°C) με υψηλή ατμοσφαιρική υγρασία (80%). Οι κάτοικοι των rainforest είναι συνήθως ζώα που σκαρφαλώνουν και διαβιώνουν στα δέντρα. Αυτό θα πρέπει να ληφθεί υπόψη όταν στήνετε το terrarium. Κατάλληλα υποστρώματα είναι αυτά που δεν μουχλιάζουν εύκολα και είναι απαλλαγμένα από πρόσθετα και λιπάσματα. Ο χούμος για terrarium όπως το **sera reptil coco soil**, είναι ιδανικός και μπορεί να αποθηκευτεί χωρίς να πιάνει χώρο λόγω του σαν τούβλου σχήματός του. Με την προσθήκη νερού, ο όγκος του αυξάνεται δραματικά.

sera συμβουλή

Σας συνιστούμε να κατασκευάσετε μια “αποχέτευση” για να αποφύγετε την υπερβολική συγκέντρωση νερού και την δημιουργία βαλτώδους υποστρώματος. Για να το επιτύχετε, καλύψτε τον πάτο του ενυδρείου με ένα λεπτό στρώμα **sera siporax Professional**, τοποθετήστε από πάνω το **sera filter wool** και κατόπιν τοποθετήστε το υλικό του υποστρώματος.

Εγκαταστήστε κατά προτίμηση θερμαντικές πλάκες στα rainforest terrariums στο πίσω τζάμι για να αποφύγετε το στέγνωμα του υποστρώματος. Αυτό γίνεται εύκολα με τις κολλητικές ταινίες του **sera reptil thermo comfort mat S** και **M**. Αδιάβροχα διακοσμητικά κομμάτια ξύλου είναι από τα πιο σημαντικά στοιχεία διακόσμησης. Σχεδόν όλα τα μη τοξικά φυτά εσωτερικού χώρου που διατίθενται στο εμπόριο είναι κατάλληλα για φύτεμα, π.χ. ορχιδέες, bromelias, tillandsias , τροπική φτέρη, βρύα, καθώς και τα διάφορα είδη φίκων. Βεβαιωθείτε ότι αγοράζετε φυτά χωρίς λιπάσματα. Σε περίπτωση ασαφούς προέλευσης, ξεπλύνετε τα φυτά αρκετές φορές και ποτίστε τα αρκετά πριν τα τοποθετήσετε μέσα στο terrarium.

sera συμβουλή

Ζώα με κολλητικές μεμβράνες απαιτούν λείες επιφάνειες για σκαρφάλωμα. Οι κορμοί των μπαμπού είναι ιδανικοί σε αυτή την περίπτωση.

GREEN AND BLACK POISON DART FROG (*DENDROBATES AURATUS*)

Τα δηλητηριώδη βατράχια Dart Frog έχουν υπέροχα χρώματα. Το δηλητήριο παρόλα αυτά, παράγεται μόνο από τα ζωντανά που ζουν ελεύθερα στη φύση. Τα ζώα εκτροφής που διατηρούνται στα terrariums κατά συνέπεια δεν έχουν μετρήσιμες ποσότητες δηλητηρίου.

Μήκος σώματος	2.5-5cm
Προέλευση	Νικαράγουα, Κόστα Ρίκα, Παναμάς, Κολομβία, Τομπάγκο
Θερμοκρασία	24-28°C την ημέρα, 23°C τη νύχτα
Υγρασία Αέρα	80-100%
Διατροφή	μύγες φρούτων, μικρούς γρύλους, collembolans (αρθρόποδα),τροπικά ισόποδα, τροφή ανάπτυξης: **sera micron**

PEACOCK DAY GECKO (*PHELSUMA QUADRIOCELLATA QUADRIOCELLATA*)

Αυτό το είδος των gecko έχει πολύ όμορφα χρώματα και σχέδια. Προέρχονται από μια περιοχή με πολλές βροχές, κάτι το οποίο πρέπει να σκεφτείτε αν τα επιλέξετε. Αρχίζοντας από τον Νοέμβρη, 2-3 δροσεροί μήνες θα πρέπει να προσομοιωθούν (max. 23°C).

Μήκος σώματος	12-13cm
Προέλευση	ανατολική Μαδαγασκάρη
Θερμοκρασίας	28-30°C την ημέρα (τοπικά 35°C), 20°C τη νύχτα
Υγρασία αέρα	75-100% με καθημερινό ψεκασμό
Διατροφή	μικρά έντομα (γρύλοι, κοινές μύγες), πολτός φρούτων, **sera reptimineral C**

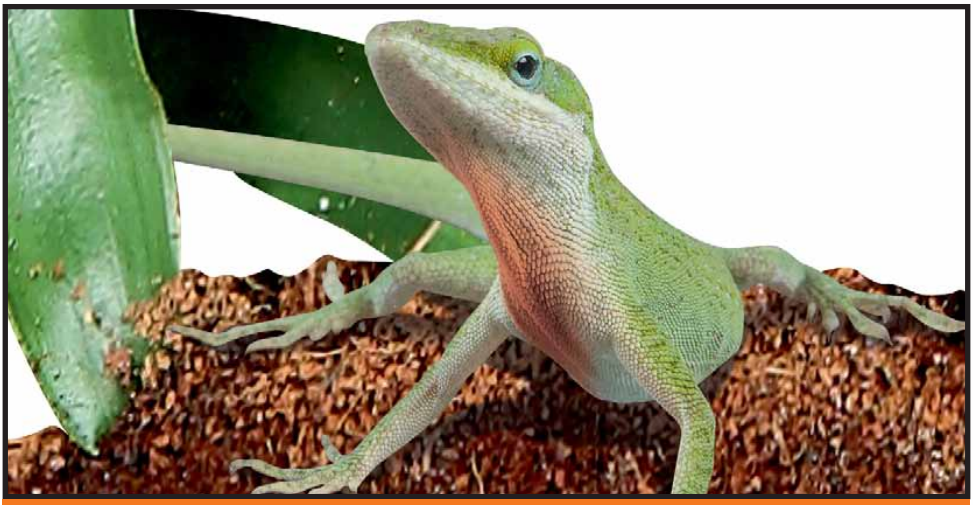

CAROLINA ANOLE (*ANOLIS CAROLINENSIS CAROLINENSIS*)

Ένα μικρό, δημοφιλές ημερήσιο είδος ιγουάνα που συναντάται στους θάμνους ή στα δέντρα, με κολλητικές μεμβράνες στα πόδια του. Ανάλογα με την όρεξή τους, τα δραστήρια αυτά ζώα μπορούν να αλλάξουν χρώμα. Ιδανική η διατήρησή τους σε ζευγάρια καθώς οριοθετούν και προστατεύουν τις περιοχές τους. Πέφτουν σε χειμερία νάρκη στους 18°C για 4-6 εβδομάδες κατά την διάρκεια του χειμώνα.

Μήκος σώματος	έως 20cm
Προέλευση	νοτιοανατολικές ΗΠΑ, Μπαχάμες
Θερμοκρασία	24-27°C την ημέρα (τοπικά έως 34°C), 22°C τη νύχτα
Υγρασία αέρα	80%
Διατροφή	έντομα, **sera reptimineral C**

PANTHER CHAMELEON (*FURCIFER PARDALIS*)

Ο πολύχρωμος αυτός χαμαιλέοντας ανήκει στα είδη που είναι ευκολότερα στην διατήρηση. Οι χαμαιλέοντες παρόλα αυτά, γενικά δεν είναι εύκολα σαν κατοικίδια. Παρά την άποψη ότι οι χαμαιλέοντες αλλάζουν χρώμα για παραλλαγή, η χρωματική αλλαγή υποκινείται από την διάθεση του ζώου (φόβος, στρες, πείνα, θερμοκρασία, ασθένεια, ζευγάρωμα).

Μήκος σώματος	αρσενικά 55cm, θηλυκά 35cm
Προέλευση	Μαδαγασκάρη και γειτονικά νησιά
Θερμοκρασία	22-28°C την ημέρα (τοπικά έως 35°C), 16-22°C τη νύχτα
Υγρασία αέρα	70-100%
Διατροφή	έντομα

sera συμβουλή

Παγίδα για ζώα προς βρώσιν
Μπορεί να συμβεί μερικές φορές και το ζωντανό φαγητό των ερπετών να δραπετεύσει. Μπορείτε να το συλλάβετε εύκολα πάλι με την παγίδα **sera snail collect** και λίγο τροφή.

sera Aquaterrariums

Το aquaterrarium είναι για την διατήρηση ερπετών και αμφιβίων που ζουν στο νερό και – τουλάχιστον προσωρινάστη στεριά. Ανάλογα με τα είδη που διατηρούνται, ένα terrarium μπορεί να είναι κατάλληλο για την δημιουργία ενός aquaterrarium αν δημιουργήσετε σε ένα μέρος του terrarium μια ζώνη κολύμβησης (π.χ. για βατράχια ή τρίτωνες) ή μπορείτε να χρησιμοποιήσετε ένα ειδικό aquaterrarium όπως το **sera reptil aqua biotop** (π.χ. για χελώνες νερού).

Ιδανικά, αμφότερα τα μέρη ξηράς και νερού θερμαίνονται και έχουν σχεδόν ίδια θερμοκρασία για την αποφυγή κρυολογημάτων. Ένας θερμαντήρας ενυδρείων είναι ιδιαίτερα κατάλληλος για την θέρμανση του νερού. Τοποθετείται κάτω από το νερό και υπάρχει η δυνατότητα ρύθμισης της θερμοκρασίας. Όταν διατηρείτε χελώνες νερού, βεβαιωθείτε ότι ο γυάλινος σωλήνας του θερμαντήρα είναι προστατευμένος και δεν μπορούν να τον σπάσουν τα ζωντανά. Οι θερμαντήρες **sera aquarium heater thermostat** με τα προστατευτικά ασφαλείας εγγυούνται μεγίστη ασφάλεια. Υπάρχουν ειδικοί θερμαντήρες για την θέρμανση της ζώνης ξηράς π.χ. ο κεραμικός λαμπτήρας **sera reptil thermo ceramic** με ακτινοβολία θερμότητας (σελ. 26).

Ο φωτισμός εξαρτάται από το είδος του terrarium. Το **sera reptil LED energy light** ταιριάζει παντού. Συμπεριλαμβάνεται ήδη στο **sera reptil aqua biotop** kit (σελ. 22). Επιπλέον ή σύμφωνα με τις απαιτήσεις των ζωντανών που διατηρείτε, μπορείτε να χρησιμοποιήσετε την **sera reptil daylight compact** lamp (σελ. 24). Οι νεροχελώνες θέλουν και αυτές κάποιο ζεστό σημείο (περ. 40°C), π.χ. την σποτ λάμπα αλογόνου **sera reptil sun spot** (σελ. 26).

Συστήνεται το φιλτράρισμα του νερού. Ένα εσωτερικό φίλτρο όπως το **sera fil 120** είναι κατάλληλο στην περίπτωση μικρών ζωντανών. Όταν πρόκειται για μεγαλύτερα είδη όπως οι νεροχελώνες, θα πρέπει να εγκαταστήσετε ένα εξωτερικό φίλτρο σαν το **sera fil bioactive 250 + UV**. Η επιπλέον τεχνολογία της UV που περιέχει προλαμβάνει ασθένειες και άλγη.

Συμβουλή για βελτίωση του νερού

Τα ερπετά και τα αμφίβια είναι πολύ ευαίσθητα στην μόλυνση του νερού από τα χημικά κατάλοιπα. Το νερό της βρύσης δεν θα πρέπει ποτέ να προστίθεται απευθείας σε ένα aquaterrarium. Βελτιώστε το νερό πριν το προσθέσετε. Το **sera reptil aquatan** σχεδιάστηκε ακριβώς γι αυτόν τον σκοπό. Τα τοξικά βαρέα μέταλλα δεσμεύονται. Το νερό αποκτά μια φυσική απόχρωση, η οποία υποστηρίζει την φυσική συμπεριφορά και επίσης διευκολύνει την διατήρηση των ειδών.

Σύντομες πληροφορίες: Κάτοικοι aquaterrarium

Βασικά, όλα τα μικρά είδη χελωνών νερού μπορούν να διατηρηθούν μέσα σε ένα aquaterrarium. Παρόλα αυτά, το μέγεθος μπορεί να ποικίλει ανάλογα με το είδος των νεροχελωνών. Στη συνέχεια θα σας παρουσιάσουμε δύο είδη νεροχελωνών που παραμένουν σχετικά μικρά, και τα οποία είναι εύκολα στην διατήρηση.

COMMON MUSK TURTLE (*STERNOTHERUS ODORATUS*)

Οποιοσδήποτε ψάχνει κάτι ιδιαίτερο θα του αρέσει σίγουρα η αρχαϊκή όψη της χελώνας Common Musk Turtle. Λόγο της χαρακτηριστικής της επιθετικότητας είναι ιδιαίτερα κατάλληλες για να τις κρατάτε μόνες τους. Τα είδη αυτά μπορούν να μείνουν και στην λίμνη κατά την διάρκεια του καλοκαιριού. Αργότερα όμως θα πρέπει να τους επιτρέψουμε να πέσουν σε χειμερία νάρκη.

Μήκος σώματος	8-14cm
Προέλευση	νοτιοανατολικές ΗΠΑ έως νοτιοανατολικό Καναδά
Θερμοκρασία νερού	αναλόγως εποχής 10-27°C
Διατροφή	Gammarus, μικρά ψάρια, σαλιγκάρια, προνύμφες κουνουπιών, **sera reptimineral C**, **sera raffy P** & **I**, **sera reptil Professional Herbivor** & **Carnivor**, **sera raffy Baby-Gran**

© Psychotic Nature - Fotolia.com

FALSE MAP TURTLE (*GRAPTEMYS PSEUDOGEOGRAPHICA PSEUDOGEOGRAPHICA*)

Αυτά τα ζωντανά με τα πολύ όμορφα σχέδια είναι μεταξύ των πιο δημοφιλών χελωνών νερού. Απαιτούν αρκετό χώρο για κολύμβηση και μόνο ένα μικρό μέρος ξηράς. Σύμφωνα με την περιοχή προέλευσής τους, οι θερμοκρασίες του νερού και ο φωτισμός θα πρέπει να προσομοιάζουν τις διάφορες εποχικές αλλαγές.

Μήκος σώματος	θηλυκά 20-25cm, αρσενικά 15cm
Προέλευση	νότιες ΗΠΑ
Θερμοκρασία νερού	με εποχικότητα 12-27°C (μέχρι 40°C στην ξηρά)
Διατροφή	παμφάγο (Δάφνιες, μικρά ψάρια, κρέας μυδιών), λαχανικά, φρούτα, **sera repti-mineral C**, **sera raffy P**, **sera raffy Baby-Gran**

CHINESE FIRE BELLY NEWT (*CYNOPS ORIENTALIS*)

Οι τρίτωνες αυτοί ζουν κυρίως στο νερό δηλαδή, η ζώνη του νερού θα πρέπει να είναι μεγαλύτερη από την ζώνη της ξηράς. Το άνω μέρος των ζώων δεν είναι ιδιαίτερα εντυπωσιακό, σε αντίθεση με τα υπέροχα χρώματα που κρύβουν στο κάτω μέρος του σώματός τους.

Μήκος σώματος	5-12cm
Προέλευση	ανατολική Κίνα
Θερμοκρασία	20-22°C το καλοκαίρι (12-14°C το χειμώνα)
Διατροφή	γαιοσκώληκες, έντομα, γυμνοσάλιαγκες, **sera FD Bloodworms**, **sera FD Daphnia**

sera συμβουλή

Φυσική εξουδετέρωση των οσμών:
Οι ειδικοί οργανισμοί που περιέχονται στο **sera reptibioclear** διασπούν τις οργανικές ύλες όπως την τροφή, και κατά συνέπεια προλαμβάνουν τον σχηματισμό ανεπιθύμητων οσμών με φυσικό τρόπο. Το νερό δέχεται σαφώς μικρότερη επιβάρυνση.

Διατήρηση σε εξωτερικό χώρο

Η διατήρηση σε εξωτερικό χώρο όπως κήπο ή μπαλκόνι είναι κατάλληλη για τις Ευρωπαϊκές χελώνες ξηράς. Ανάλογα με το μέγεθος και τον εξοπλισμό μπορεί να είναι δυνατό να διατηρήσετε τις χελώνες σε εξωτερικό χώρο καθ' όλη την διάρκεια του έτους. Παρόλα αυτά, ένα προστατευμένο καταφύγιο όπως ένα θερμαινόμενο σημείο χρειάζεται για τις μεταβατικές περιόδους της άνοιξης και του φθινοπώρου. Πέραν από την θέρμανση θα πρέπει να υπάρχει και επαρκής φωτισμός π.χ. με την **sera reptil desert compact** με 10% ακτινοβολία UV-B. Η λάμπα αυτή υποστηρίζει επίσης και την σύνθεση της βιταμίνης D_3. Μπορείτε να χρησιμοποιήσετε μια spot λάμπα αλογόνου για την θέρμανση μιας συγκεκριμένης περιοχής. Αν δεν μπορείτε να φτιάξετε ένα κατάλληλου μεγέθους καταφύγιο, τοποθετήστε τις χελώνες μέσα σε ένα κατάλληλα σχεδιασμένο terrarium όταν οι θερμοκρασίες πέφτουν (βλ. terrarium χελωνών).

Βεβαιωθείτε ότι σχεδιάσατε τον εξωτερικό χώρο χωρίς διόδους διαφυγής. Οι χελώνες μπορούν να σκαρφαλώσουν εντυπωσιακά καλά, και έτσι θα πρέπει να λάβετε υπόψη και το ύψος της περίφραξης. Προστατεύστε τον χώρο τους από εχθρούς όπως η αλεπού, οι γάτες και τα κουνάβια.

Terrarium χελωνών

Οι ευρωπαϊκές χελώνες είναι καλύτερα να διατηρούνται σε εξωτερικό χώρο. Παρόλα αυτά, η διατήρησή τους μέσα σε terrarium προτείνεται για τα μικρά σε ηλικία ζωντανά, τα άρρωστα ή τα εξασθενημένα ζώα καθώς και για την περίοδο της χειμερίας νάρκης. Σε συμφωνία με το φυσικό τους περιβάλλον, τα ζωντανά διατηρούνται σχετικά ζεστά (περ. 25°C) και στεγνά κατά την διάρκεια του καλοκαιριού, και δροσερά (περ. 5°C) και υγρά τον χειμώνα. Τύρφη καρύδας αναμεμειγμένη με άμμο αποτελεί ένα κατάλληλο υπόστρωμα.

Πέραν από το ημερήσιο φως, μια λάμπας με UV-B όπως η **sera reptil desert compact,** και μια spot λάμπα αλογόνου (περ. 40°C) μπορούν να χρησιμοποιηθούν. Χρειάζεται επίσης και ένα μπολ νερού που επιτρέπει περιστασιακά μπάνια. Τα terrariums χελωνών δεν πρέπει να θερμαίνονται με θερμαντικό καλώδιο ούτε και με θερμαντική πλάκα από κάτω καθώς αυτό θα ξεράνει το καβούκι, και μπορεί να οδηγήσει σε παραμορφώσεις του καβουκιού. Συνίσταται η χρήση μιας θερμαντικής πλάκας όπως το **sera reptil thermo comfort mat**, στο πίσω τζάμι του terrarium.

Σύντομες πληροφορίες: Χελώνες

EURASIAN TORTOISE (*TESTUDO GRAECA IBERA*)

Οι χελώνες της Ευρασίας είναι μεταξύ των πιο δημοφιλών. Λόγω της προέλευσής τους πρέπει να πέφτουν σε χειμερία νάρκη για να διατηρούνται σωστά και σύμφωνα με τις απαιτήσεις τους.

Μήκος σώματος	25-35cm
Προέλευση	Βαλκάνια
Θερμοκρασία	20-26°C την ημέρα (τοπικά έως 40°C), 16-20°C τη νύχτα
Διατροφή	φυτική [π.χ. πικραλίδα, πλάνταγο (αρνόγλωσσο), λάχανο], **sera reptimineral H**, **sera raffy Vital**, **sera reptil Professional Herbivor**

MARGINATED TORTOISE (*TESTUDO MARGINATA*)

Οι χελώνες Marginated συγκαταλέγονται μεταξύ των μεγαλυτέρων και ποιο τρομακτικών Ευρωπαϊκών χελωνών. Λόγω μεγέθους, είναι λιγότερο κατάλληλες για terrarium και καλύτερα να διατηρούνται σε εξωτερικό χώρο καθ' όλη την διάρκεια του έτους.

Μήκος σώματος	25-35cm
Προέλευση	νότια Αλβανία έως νότια Πελοπόννησο
Θερμοκρασία	22-26°C την ημέρα (τοπικά έως 40°C), 16-20°C τη νύχτα
Διατροφή	φυτική [π.χ. πικραλίδα, πλάνταγο (αρνόγλωσσο), λάχανο], **sera reptimineral H**, **sera raffy Vital**, **sera reptil Professional Herbivor**

Βέλτιστος εξοπλισμός για terrarium

Ένα terrarium θα έπρεπε να έχει λείες επιφάνειες ώστε να μπορεί να καθαριστεί εύκολα. Καλό εξαερισμό για την αποφυγή του στάσιμου αέρα, παρόλα αυτά θα πρέπει να αποφεύγετε τη δημιουργία ρευμάτων. Επιλέξτε μια περιοχή του βυθού όσο μεγαλύτερη γίνεται για τα ερπετά που διαβιώνουν στο έδαφος, και ένα terrarium όσο ψηλότερο γίνεται για τα είδη που σκαρφαλώνουν. Ερπετά που ζουν κυρίως στο νερό μπορεί να χρειάζονται ένα aquaterrarium.

Terrariums για χερσαία ερπετά

Η έξυπνη κατασκευή του **sera reptil terra biotop 60** σας επιτρέπει να διατηρήσετε ζωντανά που ζουν στο έδαφος αλλά και αμφίβια και ερπετά που σκαρφαλώνουν όπως και αρθρόποδα. Οι πόρτες μπορούν να ανοίξουν τελείως και να αφαιρεθούν αν χρειαστεί. Το καπάκι του terrarium μπορεί να αφαιρεθεί. Αυτό επιτρέπει την εγκατάσταση του τεχνικού εξοπλισμού στο terrarium χωρίς προβλήματα – και, το ποιο σημαντικό, το terrarium μπορεί να καθαριστεί και να απολυμανθεί με ευκολία. Οι πόρτες κλειδώνουν με ένα μηχανισμό που ανοίγει εύκολα από το έξω μέρος, και ο οποίος καθιστά αδύνατη την δραπέτευση ακόμα και για τα φίδια. Η κλειδαριά με συνδυασμό που περιλαμβάνεται από την **sera** παρέχει επιπλέον ασφάλεια.

Πολλές λειτουργικές λεπτομέρειες, σχετικά με τις απαιτήσεις των ερπετών, ελήφθησαν υπόψη κατά την κατασκευή του **sera reptil terra biotop 60**:

① Μαύρο πολυκαρβονικό πλαστικό πλαίσιο για σταθερότητα και προστασία των άκρων
② 4mm πάχος γυαλιού
③ Δίφυλλη πόρτα στο μπροστινό μέρος με φύλλα που ανοίγουν μαζί ή ανεξάρτητα. Ειδική κλειδαριά ασφαλείας για αποφυγή απόδρασης. Οι πόρτες έχουν προστατευτικό προφίλ για εύκολο και ασφαλές κλείσιμο
④ Κλειδαριά με συνδυασμό
⑤ Προστασία κατά του θολώματος με μπάρα εξαερισμού σε κάθε πόρτα
⑥ Αφαιρούμενα και εύκολα στον καθαρισμό καπάκια από λεπτή σήτα για καλό εξαερισμό και καλή διαπερατότητα φωτός. Τα ζώα προστατεύονται από πιθανό τραυματισμό από της συσκευές ακτινοβολίας θερμότητας που μπορούν να τοποθετηθούν επάνω ή να κρεμαστούν πάνω από το καπάκι
⑦ Ανεξάρτητα ασφαλιζόμενα κανάλια καλωδίων στο καπάκι επιτρέπουν την εύκολη εγκατάσταση του εξοπλισμού
⑧ Ιδιαίτερα υπερυψωμένο κάτω μέρος. Ύψος γεμίσματος μέχρι 10εκ. Μπορεί να χρησιμοποιηθεί και σαν aquaterrarium ή να γεμίσει με αρκετό πάχος υποστρώματος, ιδανικό για είδη που σκάβουν
⑨ Υπερυψωμένος πάτος για απροβλημάτιστη εγκατάσταση θερμαντικής πλάκας κάτω από το terrarium

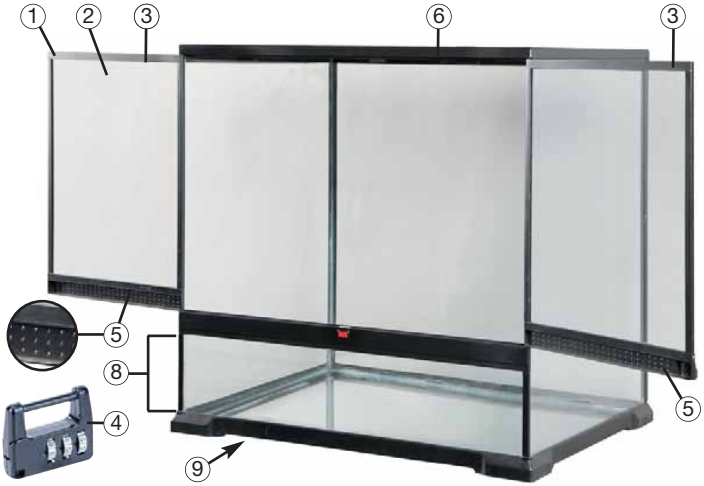

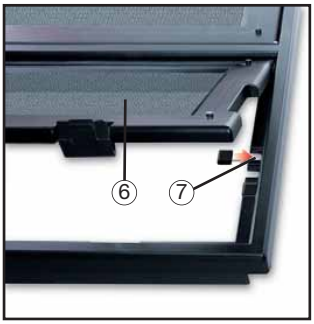

Το **sera reptil terra biotop 60** περιλαμβάνει τα ακόλουθα προϊόντα δωρεάν:

- **sera reptil coco soil** υπόστρωμα χούμου για terrarium
- **sera reptil thermometer/hygrometer**
- κλειδαριά με συνδυασμό

Προτεινόμενα αξεσουάρ:

- **sera** terrarium light hood (σελ. 24) φωτιστικό με 2 υποδοχές και νυχτερινά LED
- **sera** λάμπες
- **sera** θερμαντικές πλάκες (σελ. 25) για τοποθέτηση κάτω από το terrarium, ή
- **sera** θερμαντικό καλώδιο (σελ. 25) για τοποθέτηση μέσα στο terrarium

Aquaterrariums για ερπετά που ζουν κυρίως στο νερό

Το **sera reptil aqua biotop** είναι ιδανικό για την διατήρηση μικρών νεροχελωνών, καβουριών, καραβίδων, κλπ. Το μεγάλο μέρος νερού απαιτεί τελείως διαφορετικό τεχνικό εξοπλισμό σε σύγκριση με τα terrariums των χερσαίων ζωντανών. Με τον μοναδικό και πλήρη εξοπλισμό του, το **sera reptil aqua biotop** είναι άμεσα έτοιμο για χρήση, και το φίλτρο που περιλαμβάνεται με το σετ μπορεί επίσης άμεσα να ενεργοποιηθεί βιολογικά:

Πλήρης εξοπλισμός, άμεσα έτοιμος για εκκίνηση:

sera reptil aqua biotop

- Μοντέρνος σχεδιασμός με κυρτό εμπρόσθιο μέρος
- Υψηλή ποιότητα κατασκευής
- Γυαλισμένο γυαλί
- Κατάλληλο για υψηλή στάθμη νερού
- Ψηλό πίσω μέρος για τον σχεδιασμό ζώνης ξηράς χωρίς πιθανότητα απόδρασης

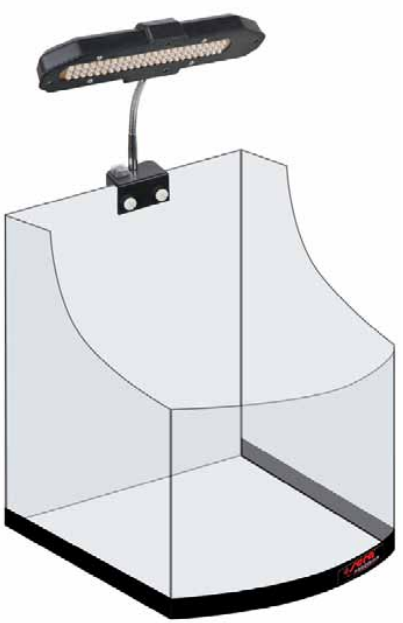

sera reptil LED energy light

- 72 λαμπερά, μεγάλης διάρκειας LEDs
- Ημερήσιος και νυχτερινός φωτισμός μπορεί να λειτουργήσουν ανεξάρτητα
- Νυχτερινό φως για την παρακολούθηση των ζωντανών την νύχτα
- Εύκαμπτη κεφαλή λαμπτήρα για εύκολη ρύθμιση της γωνίας φωτός
- Μεγάλη εξοικονόμηση ενέργειας (8W κατανάλωση)
- Ασφαλής τεχνολογία χαμηλής τάσης με χρήση ανάντη μετασχηματιστή (upstream)

sera fil 120 internal aquarium filter
για καθαρό, βιολογικά υγιεινό νερό ενυδρείου

- Χαμηλή συντήρηση, υψηλή απόδοση
- Μεγάλη ποικιλία αξεσουάρ
- Μηχανικό χημικό και βιολογικό φιλτράρισμα
- Θάλαμοι υλικών μπορούν να προστεθούν επιπλέον
  ① Θάλαμος φίλτρου με **sera siporax mini Professional** για βιολογικό φιλτράρισμα
  ② Θάλαμος φίλτρου με **sera super carbon** (ενεργό φίλτρο άνθρακα)
  ③ Τελικός θάλαμος με σφουγγάρι φίλτρου για μηχανικό φιλτράρισμα

sera heater thermostat 100 W

- Με ανθεκτικό στους κραδασμούς γυαλί χαλαζία
- Διακόπτης ασφαλείας ακριβείας
- Προστατευτικό ασφαλείας για μεγαλύτερη προστασία, ιδιαίτερα στην περίπτωση των νερωχελωνών

sera filter biostart, 50ml
Βιοκαλλιέργειες για την άμεση βιολογική διάσπαση των ρύπων μέσα στο φίλτρο

sera raffy P, 100ml
Επιπλέοντα στικ τροφής φτιαγμένα από φυσικής προέλευσης ζώα και φυτά

Ο σωστός φωτισμός

Το φως είναι απαραίτητο στα ερπετά όχι μόνο για τον διαχωρισμό ημέρας και νύχτας, αλλά και γιατί ρυθμίζει τον μεταβολισμό τους, την ενεργητικότητά τους και την διαδικασία της πέψης. Πέραν του κατάλληλου ημερήσιου φωτός, η ευημερία και η φυσική συμπεριφορά των περισσότερων ερπετών εξαρτάται από την σωστή ακτινοβολία UV-A και UV-B που λαμβάνουν. Οι λάμπες ημερήσιου φωτός και εξοικονόμησης ενέργειας όπως η **sera reptil daylight compact** UV-B 2% είναι ιδανικές για τον σκοπό αυτό. Μπορούν να προσομοιάσουν εύκολα τον ημερήσιο ρυθμό όταν λειτουργούν με χρονοδιακόπτη. Αναλόγως της προέλευσής τους, τα ζωντανά ίσως να χρειάζονται μια επιπλέον πηγή φωτός με υψηλότερο ποσοστό UV-B για την φυσική σύνθεση των βιταμινών, π.χ. την **sera reptil rainforest compact** UV-B 5% ή την **sera reptil desert compact** UV-B 10%. Οι λάμπες αυτές από την **sera** κάνουν ιδιαίτερη εξοικονόμηση ενέργειας και έχουν μεγάλη διάρκεια. Επιπλέον, διασφαλίζουν άριστη προβολή των φυσικών χρωμάτων των ερπετών.

sera συμβουλή

Το κοινό γυαλί φιλτράρει την σημαντική για τα ερπετά ακτινοβολία των λαμπτήρων. Κατά συνέπεια χρειάζεται να τοποθετηθούν οι λάμπες μέσα ή επάνω στο terrarium – στην δεύτερη περίπτωση, παρόλα αυτά, ο διαχωρισμός με το εσωτερικό του terrarium να γίνεται με λεπτή σήτα. Ανάλογα με το είδος του terrarium, τα ζωντανά θα πρέπει να είναι προστατευμένα από τις φωτεινές πηγές με ένα λεπτό πλέγμα ή σήτα, όπως ακριβώς στην περίπτωση του καπακιού του **sera reptil terra biotop 60**. Το καπάκι **sera reptil terra top** αποτελεί το ιδανικό φωτιστικό. Μπορεί να χρησιμοποιηθεί για δύο διαφορετικές λάμπες, και επιπλέον, το νυχτερινό φώς των LEDs επιτρέπει την παρατήρηση των ζωντανών την νύχτα. Το **sera reptil terra top** τοποθετείται απλά πάνω στο καπάκι του terrarium. Οι λάμπες εξοικονόμησης ενέργειας **sera reptil LED energy light** με τα 72 λαμπερά, μεγάλης διάρκειας LEDs είναι ιδιαίτερα προσαρμοσμένες για τα aquaterrariums. Ημερήσιο και νυχτερινό φως μπορούν να λειτουργήσουν μεμονωμένα (σελ. 22).

Θερμοκρασία

Τα ερπετά αποκαλούνται ψυχρόαιμα ζώα γιατί δεν μπορούν να διατηρήσουν από μόνα τους ορισμένη θερμοκρασία σώματος αλλά εξαρτώνται από την θερμοκρασία του εξωτερικού περιβάλλοντος. Η σωστή "θερμοκρασία λειτουργίας" είναι σημαντική για την λειτουργία του μεταβολισμού, της πέψης και της δραστηριότητας.

Η θερμοκρασία εξαρτάται από την περιοχή προέλευσης των ζωντανών που διατηρείτε. Πάνω από όλα, οι θερμαντικές πλάκες όπως τα **sera reptil thermo comfort mat** είναι κατάλληλες για την αύξηση της θερμοκρασίας. Τοποθετούνται κάτω από τον πάτο του terrarium ή στα πλαϊνά τοιχώματα όπως χρειάζεται.

Λόγω των πολλαπλών επιλογών τοποθέτησης, τα θερμαντικά καλώδια όπως το **sera reptil heat cable** επιτρέπουν την δημιουργία κλιμακωτής θερμοκρασίας στο υπόστρωμα του terrarium. Τα θερμαντικά καλώδια είναι επίσης ιδανικά για την θέρμανση διακοσμητικών στοιχείων όπως σπηλιές, κλαδιά ή επίπεδες πλάκες. Παρακαλούμε σημειώστε πως πρέπει να θερμαίνετε το 30% το πολύ από την επιφάνεια του υποστρώματος με κάποιο θερμαντικό σώμα, και να παρέχετε στα ζωντανά δροσερότερες περιοχές όπου αποτραβιούνται για να αποφύγουν την υπερθέρμανση.

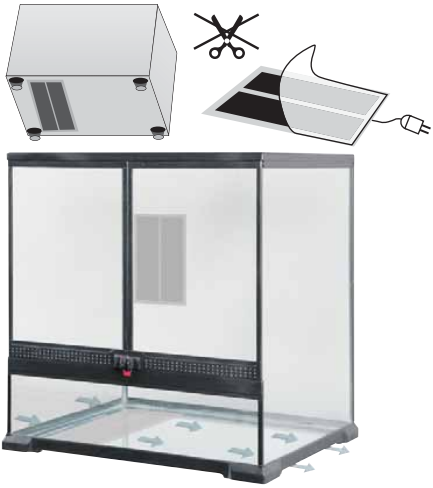

Μπορείτε να προσομοιάσετε την ακτινοβολία της θερμότητας του ήλιου από επάνω χωρίς την εκπομπή όμως φωτός χρησιμοποιώντας, για παράδειγμα, μια κεραμική λάμπα εκπομπής θερμότητας όπως την **sera reptil thermo ceramic**. Οι Spot λαμπτήρες αλογόνου όπως οι **sera reptil sun spot** είναι κατάλληλοι για φωτισμό συγκεκριμένων σημείων μέσα στο terrarium. Σας συνιστούμε να μετράτε την θερμοκρασία εντός του terrarium σε μόνιμη βάση με ένα θερμόμετρο εγκατεστημένο μέσα στο terrarium (π.χ. **sera reptil thermometer/hygrometer**). Οι λαμπτήρες εκπομπής θερμότητας ποιο συγκεκριμένα, θα πρέπει να εγκαθίστανται από πάνω ή μέσα στο terrarium με τέτοιο τρόπο ώστε τα ζωντανά να μην μπορούν να τους αγγίξουν και να καούν. Λόγω της ψιλής σήτας προστασίας, οι **sera reptil alu reflectors** παρέχουν άριστη ασφάλεια κατά των εγκαυμάτων. Οι ανακλαστήρες λαμπτήρων **sera** μπορούν να χρησιμοποιηθούν με πολλούς τρόπους. π.χ. σαν κρεμαστή λάμπα, ή απλά για να τοποθετηθούν πάνω στο καπάκι του ενυδρείου. Οι λάμπες spot μπορούν επίσης να λειτουργήσουν και συνδεδεμένες με ένα απλό χρονοδιακόπτη.

Υγρασία αέρα

Ιδιαίτερα τα τροπικά ερπετά, απαιτούν αρκετή ατμοσφαιρική υγρασία. Ο πολύ ξηρός αέρας μπορεί να προκαλέσει σοβαρές ασθένειες της αναπνευστικής οδού, ή προβλήματα στην αλλαγή δέρματος ορισμένων ειδών. Μπορείτε να αυξήσετε την υγρασία του αέρα με συχνούς ψεκασμούς εντός του terrarium με ένα δοχείο ψεκασμού και αρκετές περιοχές (μπολ) με νερό. Ο έλεγχος της ατμοσφαιρικής υγρασίας είναι εφικτός με την χρήση υγρόμετρων (π.χ. **sera reptil thermometer/hygrometer**). Για την αποφυγή σχηματισμού μούχλας, τα terrariums θα πρέπει πάντα να αερίζονται καλά χωρίς όμως τα ζώα να εκτίθενται σε άμεσα ρεύματα. Αυτό ελήφθη σοβαρά υπόψη όταν σχεδιάστηκε το **sera reptil terra biotop 60**.

Διακόσμηση

Πάνω από όλα, η διακόσμηση θα πρέπει να καλύπτει τις απαιτήσεις των ζωντανών. Είναι ιδιαίτερα σημαντικό να λάβετε υπόψη αν τα ζωντανά δραστηριοποιούνται κυρίως στο έδαφος ή αν τους αρέσει να σκαρφαλώνουν. Τα ζωντανά που δραστηριοποιούνται στο έδαφος προτιμούν τις κατασκευές από επίπεδες πλάκες για την ηλιοθεραπεία τους ή σωλήνες από φελλό για να κρύβονται. Τα ζωντανά που σκαρφαλώνουν θέλουν κλαδιά ή ένα τοίχο στο πίσω μέρος του terrarium. Η διακόσμηση δεν θα πρέπει να έχει αιχμηρά σημεία για να μην τραυματιστούν τα ζωντανά. Όταν επιλέγετε φυτά, θα πρέπει να είστε απόλυτα σίγουροι ότι δεν είναι τοξικά για τα ζώα και δεν έχουν δεχθεί λίπασμα. Θα πρέπει επίσης να είστε προσεκτικοί με τις ακίδες και τα αιχμηρά μέρη των φυτών, όπως οι κάκτοι κλπ.

Υπόστρωμα

Ανάλογα με το είδος του terrarium, υπάρχει μεγάλη ποικιλία διαφορετικών υποστρωμάτων. Άμμος και χαλίκι συνίστανται για στεγνά terrariums. Απαλλαγμένα από μούχλα υποστρώματα όπως το **sera reptil coco soil** είναι ιδιαίτερα κατάλληλα για υγρά terrariums. Αποτελείται από πεπιεσμένες ίνες καρύδας, μια ανανεώσιμη πηγή καλλιέργειας, και είναι απαλλαγμένο από παθογόνα και μύκητες. Το **sera reptil coco soil** αποθηκεύει ιδανικά το νερό και αυξάνει την υγρασία του αέρα μέσα στο terrarium. Τέλος, χώμα επιφανείας αλλά 100% χωρίς λιπάσματα μπορεί επίσης να χρησιμοποιηθεί.

Θέση του terrarium

Τοποθετήστε το terrarium σε ένα μέρος όπου προστατεύεται από τα ρεύματα αέρα. Επίσης, μην δημιουργείτε στα ζωντανά επιπλέον στρες τοποθετώντας το σε μέρος με διαρκή κίνηση ανθρώπων ή κατοικίδιων. Μια ήσυχη γωνιά στην οποία το terrarium δεν φαίνεται από όλες τις πλευρές του, είναι ιδανική για την ησυχία και ηρεμία των ζώων. Μπορείτε να κάνετε την καθημερινή σας συντήρηση (αφαίρεση ακαθαρσιών, τάισμα) χωρίς πρόβλημα.

Τάισμα ερπετών σύμφωνα με την φύση

Βέλτιστη διατροφή ερπετών

Τα **sera reptil Professional Herbivor** και **sera reptil Professional Carnivor** είναι καινοτόμες co-extruded τροφές ερπετών. Η πρωτοποριακή αυτή κατεργασία τροφής επέτρεψε στο τμήμα ερευνών της **sera** να συνδυάσει συστατικά διαφορετικά κατεργασμένα σε ένα προϊόν.
Μετά από ανεξάρτητη παραγωγή, τα συστατικά ενώνονται μαζί με την μορφή δακτυλίου και πυρήνα μέσω της διαδικασίας co-extrusion (συνεξώθηση) χωρίς να αναμιγνύονται.

Ο δακτύλιος τροφής τώρα περιέχει τη βέλτιστη αναλογία ενέργειας και πρωτεϊνών.

Ο πυρήνας της τροφής παρασκευάζεται με μια ιδιαίτερα ήπια και χαμηλής θερμοκρασίας κατεργασία. Μεταξύ άλλων, περιέχει βιταμίνες και μεταλλικά στοιχεία.

Το **sera reptil Professional Herbivor** αποτελεί βασική τροφή σύμφωνα με την φύση, κατάλληλη για φυτοφάγα ερπετά όπως οι χελώνες και τα ιγουάνα.

Δακτύλιος τροφής: Παρέχει υψηλής ποιότητας πρωτεΐνες και λιπαρά καθώς και ένα ειδικό μίγμα πλούσιο σε ισορροπημένες ουσίες και περιέχει περισσότερα από 20 επιλεγμένα βότανα.

Πυρήνας τροφής: Παρέχει σημαντικές βιταμίνες και μεταλλικές ουσίες σε ισορροπημένη αναλογία συν άλγη για την ενίσχυση της ανθεκτικότητας στις ασθένειες. Η βέλτιστη αναλογία ασβεστίου/φώσφορου εξασφαλίζει υγιή ανάπτυξη για τον σκελετό και το καβούκι.

sera reptil Professional Carnivor είναι μια βασική τροφή σύμφωνα με την φύση κατάλληλη για σαρκοφάγα ερπετά όπως οι νεροχελώνες.

Δακτύλιος τροφής: Παρέχει υψηλής ποιότητας πρωτεΐνες και λιπαρά.

Πυρήνας τροφής: Παρέχει σημαντικές βιταμίνες και μεταλλικές ουσίες σε ισορροπημένη αναλογία συν άλγη για την ενίσχυση της ανθεκτικότητας στις ασθένειες. Η βέλτιστη αναλογία ασβεστίου/φώσφορου εξασφαλίζει υγιή ανάπτυξη για τον σκελετό και το καβούκι.

Τροφή για νεροχελώνες και σαύρες

sera raffy P αποτελείται από φυσικά ζώα που αποτελούν τροφή και φυτικά συστατικά. Επιπλέοντα στικ τροφής για καθημερινό τάισμα.

sera raffy I μίγμα γαρίδων gammarus περιέχει Gammarus, αντσούγια και γαρίδες – αποτελεί και λιχουδιά για χελώνες. Ιδανική για εναλλακτικό τάισμα με **sera raffy P** και **sera raffy Mineral**.

Μεζεδάκια για νεροχελώνες

sera raffy Royal, αποτελείται από ολόκληρα μικρά ψαράκια, την πιο σημαντική πηγή τροφής για τις νεροχελώνες στην φύση.

Τροφή εκτροφής για νεροχελώνες και άλλα ερπετά

sera raffy Baby-Gran, μια ισορροπημένη τροφή εκτροφής για γρήγορη ανάπτυξη των νεαρών ζώων. Τα βέλτιστα επίπεδα θρεπτικών ουσιών και μεταλλικών στοιχείων διασφαλίζουν υγιή ανάπτυξη και προλαμβάνουν τις ελλείψεις.

Τροφή πλούσια σε μεταλλικά στοιχεία για χελώνες

sera raffy Mineral, περιέχει σημαντικά μεταλλικά στοιχεία, βιταμίνες και ιχνοστοιχεία για υγιή ανάπτυξη. Τα επιπλέοντα στικ τροφής είναι σχεδιασμένα για χελώνες νερού και ξηράς.

Φυτική τροφή για χελώνες και φυτοφάγα ερπετά

Αποτελούμενο από φυτικά στικ και ταμπλέτες τροφής που είναι άριστα αποδεκτά από όλα τα φυτοφάγα ερπετά, το **sera raffy Vital** αποτελεί ένα γευστικό μίγμα πλούσιο σε ισορροπημένες ουσίες.

Βελτιωτικό φρέσκιας τροφής

sera reptifiber, μια ειδική σύσταση ινών για όλα τα φυτοφάγα ερπετά, βελτιώνει την φρέσκια τροφή όπως το λάχανο με υψηλής ποιότητας φυσικές ίνες και ασβέστιο. Οι ίνες του **sera reptifiber** ενεργοποιούν την εντερική χλωρίδα, εξασφαλίζουν ιδανική παροχή θρεπτικών και υγιή πέψη. Έτσι προλαμβάνονται ελλείψεις και ασθένειες, και αυξάνεται σημαντικά η όρεξη.

Παροχή βιταμινών για χελώνες και άλλα ερπετά

sera reptilin, υγρό πρόσθετο τροφής που παρέχει στα ζώα των terrarium επιπλέον συμπλήρωμα βιταμινών.

Μεταλλικά στοιχεία και βιταμίνες για σαρκοφάγα ερπετά

sera reptimineral C, ένα πρόσθετο τροφής για την πρόληψη των διατροφικών ελλείψεων των σαρκοφάγων ερπετών και για την βελτίωση της φρέσκιας τροφής. Όντας πλούσια σε σημαντικά μεταλλικά στοιχεία, βιταμίνες και αμινοξέα, ταιριάζει απόλυτα στις απαιτήσεις των σαρκοφάγων ερπετών – για υγιή ανάπτυξη, απροβλημάτιστη αλλαγή δέρματος και φυσική συμπεριφορά.

Μεταλλικά στοιχεία και βιταμίνες για φυτοφάγα ερπετά

sera reptimineral H, ένα πρόσθετο τροφής για την πρόληψη των διατροφικών ελλείψεων στα φυτοφάγα ερπετά και για την βελτίωση της φρέσκιας τροφής. Όντας πλούσια σε σημαντικά μεταλλικά στοιχεία, βιταμίνες και αμινοξέα, ταιριάζει απόλυτα στις απαιτήσεις των φυτοφάγων ερπετών – για υγιή ανάπτυξη, απροβλημάτιστη αλλαγή δέρματος και φυσική συμπεριφορά.

Υγρό ζελέ νερού σε σκόνη για αρθρόποδα και μικρά ερπετά

sera reptil terra aqua, μια φυσική σκόνη για την δημιουργία ζελέ νερού για τους μικρούς κατοίκους των terrarium. Ο φυσικός παράγοντας δημιουργίας του ζελέ προέρχεται κατά 100% από θαλάσσια άλγη. Το ζελέ μπορεί να εμπλουτισθεί με βιταμίνες (**sera reptilin**) και μεταλλικά στοιχεία (**sera reptimineral**).

Υγιές νερό terrarium

sera reptil aquatan, με την συνταγή **Bio Protect Formula** βελτιώνει άμεσα τις συνθήκες του νερού σε κατάλληλο νερό για terrarium με ερπετά και αμφίβια. Αμφίβια όπως τα βατράχια και οι τρίτωνες, ποιο συγκεκριμένα, μπορούν να προσροφήσουν τις βλαβερές ουσίες μέσω της επιδερμίδας τους. Το **sera reptil aquatan** αφαιρεί το βλαβερό χλώριο και τις χλωραμίνες. Τα βαρέα μέταλλα δεσμεύονται για μεγάλο χρονικό διάστημα. Πολύτιμες χουμικές ουσίες προλαμβάνουν τα προβλήματα της επιδερμίδας και του καβουκιού. Η καφετί όψη του νερού περιορίζει το στρες των ζωντανών και υποστηρίζει την φυσική συμπεριφορά.

Βιολογική διάσπαση οργανικών αποβλήτων

sera reptibioclear, περιέχει μικροοργανισμούς που βοηθούν στην απομάκρυνση οργανικών αποβλήτων και υπολειμμάτων τροφής. Ο σχηματισμός οσμών προλαμβάνεται με φυσικό τρόπο και περιορίζονται οι ενέργειες συντήρησης.

Το κατάστημά σας

4 001942 111096

41/02GR

sera GmbH • D 52518 Heinsberg • Germany

Για φυσικά terrariums

www.sera.de • info@sera.de