I sera KOI Professional 12000 filtro per laghetto

Informazioni per l'uso
Da leggere completamente e con attenzione. Da conservare per utilizzi futuri. Nel caso che questa apparecchiatura venga data ad un terza persona devono essere consegnate anche queste informazioni per l'uso.

Vi facciamo i nostri complimenti per l'acquisto del **SERA KOI Professional 12000 filtro per laghetto**.
Prima di passare alla presentazione del montaggio e delle funzioni di questo sistema filtrante per laghetto di nuova generazione, vi preghiamo di controllare che tutti i componenti di questo sistema di altissima qualità, incluse le parti in vetro, non abbiano subito danni a causa del trasporto. Ulteriori informazioni le potete trovare nelle condizioni di garanzia.

Indicazioni generali

Il **SERA KOI Professional 12000 filtro per laghetto** è un sistema di depurazione a più stadi, costruito secondo le ultimissime conoscenze di tecnica del filtraggio e dei flussi dell'acqua. Il sistema è suddiviso secondo i seguenti stadi di funzionamento:

Stadio 1: sistema UV-C efficacissimo ed innovativo (1.6)
- Efficace eliminazione di tutti i tipi di alghe in sospensione (acqua verde torbida)
- Riduzione delle alghe filamentose e di altre alghe
- Efficace eliminazione di agenti patogeni e intorbidamenti batterici dell'acqua

Il sistema UV-C è stato concepito in modo specifico per l'impiego in laghetti ed è stato costruito in base alle tecniche più moderne. La lampada UV-C PL 55 W viene comandata da un dispositivo di accensione elettronico. Grazie a questo il sistema UV-C è particolarmente economico e consuma poca energia.
Per ulteriori informazioni vedere le informazioni per l'uso del **SERA pond sistema UV-C 55 W**.

Stadio 2: depurazione meccanica dell'acqua – eliminazione della melma
Il setaccio (1.2) elimina tutte le particelle più grandi di 0,2 mm. Le particelle filtrate scivolano, sul setaccio, nella camera di raccolta dell'acqua sporca (2.9) e vengono così sottratte al ciclo biologico del laghetto. Particelle che vengono trattenute dalle spugne o da altri materiali filtranti si decompongono lentamente e in questo modo restano a disposizione del ciclo biologico del laghetto come fonte di sostanze nutritive.

Attraverso il rubinetto (1.15) della camera di raccolta dell'acqua sporca (2.9) queste particelle possono essere eliminate facilmente con gli altri residui. Il residuo biologico così ottenuto può essere utilizzato come eccellente fertilizzante per il giardino.

Stadio 3: arricchimento con ossigeno (2.5)
Sotto il setaccio in acciaio inox (2.4), nell'ampio spazio superiore del filtro, l'acqua, cadendo a cascata, si arricchisce di ossigeno. In questo modo, nel successivo stadio di depurazione biologica, possono essere decomposte in condizioni aerobiche tutte le sostanze che non sono state trattenute meccanicamente.

Stadio 4: Eliminazione delle alghe (2.6)
Sotto il setaccio può essere sistemata la **SERA spugna filtrante fine** (1.3), per mantenere l'acqua del laghetto limpida e trasparente durante periodi di forte crescita delle alghe in sospensione. Questa misura dovrebbe però essere adottata solo per un tempo limitato, principalmente nella stagione estiva. Nella confezione sono incluse due spugne filtranti che devono essere utilizzate in modo alternato.

Stadio 5: depurazione biologica dell'acqua (2.13)
L'acqua priva di sporcizia e alghe viene finemente distribuita sulla biocamera attraverso un tappeto Matala e cade sul materiale filtrante **SERA siporax pond** sottostante.

L'efficacissimo materiale filtrante biologico **SERA siporax pond** offre, grazie alle sue proprietà chimiche e fisiche, un ambiente vitale ideale per le preziose biocolture che decompongono le sostanze nocive. La struttura a pori aperti garantisce un flusso d'acqua ideale per i microrganismi, in modo da rifornire in modo ottimale i batteri insediati ed evitare anche dopo anni di utilizzo l'intasamento dei pori. Il **SERA siporax pond** si autodepura biologicamente! È particolarmente resistente all'abrasione e può essere così utilizzato per parecchi anni.
La resa biologica è eccezionale: un solo litro di **SERA siporax pond** ha lo stesso rendimento di 34 litri di materiale filtrante in ceramica. In altre parole: vi offre una resa enorme in uno spazio ridotto ed inoltre richiede pochissima manutenzione e ha una lunga durata!

Avvisi di sicurezza

Attenzione alla scossa elettrica! Prima di iniziare qualsiasi lavoro dentro o vicino al laghetto o sul **SERA KOI Professional 12000 filtro per laghetto**, la lampada UV-C e la pompa per laghetto ***si devono staccare dalla corrente*** tutte le apparecchiature elettriche.
Attenzione alle radiazioni UV! Non guardate direttamente la luce della lampada UV-C per evitare danni agli occhi. Spegnete la lampada prima di effettuare lavori di pulizia o di manutenzione.

sera®
Per laghetti secondo natura

sera GmbH • Casella Postale 1466 • 52518 Heinsberg • Germania • Made in Europe
Importato da: sera Italia s.r.l. • Via Gamberini 110 • 40018 San Pietro in Casale (BO) • Italia

Utilizzo e campo di impiego

Il **SERA KOI Professional 12000 filtro per laghetto** è stato concepito per laghetti con un'alta densità di pesci, come spesso avviene nei laghetti con Koi, con un volume d'acqua fino a 12.000 litri.
La novità tecnica è una camera per la spugna filtrante (2.7) nella quale può essere introdotta una spugna filtrante fine (2.6) facilmente e senza attrezzi. Durante il periodo di forte fioritura delle alghe si può inserire la spugna filtrante fine per mantenere limpida l'acqua del laghetto anche in questo periodo.
Lo speciale pozzetto di troppo-pieno (2.8) garantisce che anche in caso di spugna molto sporca il **SERA KOI Professional 12000 filtro per laghetto** non possa intasarsi.
È importante che la spugna filtrante fine venga lavata tutti i giorni per eliminare le sostanze nutritive trattenute che provengono dalle alghe e dalle sostanze in sospensione.
Quando l'acqua è di nuovo limpida si può togliere la spugna filtrante fine dal **SERA KOI Professional 12000 filtro per laghetto**. La spugna filtrante fine è dimensionata in modo da poterla lavare e pulire a mano sotto l'acqua corrente.
Anche la camera di raccolta dell'acqua sporca (2.9) sotto il setaccio deve essere regolarmente controllata e, se necessario, pulita.

Contenuto della confezione	cod. art.
SERA KOI Professional 12000 filtro per laghetto 1.1 Coperchio 1.2 Setaccio 200 µm 1.3 2 Spugne filtranti fini 1.4 Parte superiore 1.5 Piano di montaggio sistema UV-C 1.6 Sistema UV-C 1.7 Coperchio per parte inferiore 1.8 Tappeto Matala 1.9 1 x 10 l **SERA siporax pond** 1.10 Parte inferiore 1.13 **SERA** manico per setaccio 1.14 Raccordo tubi variabile Ø 20/25/32/40 mm (¾" / 1" / 1 ¼" / 1 ½") con adattatore per il fissaggio 1.15 **SERA** rubinetto di scarico acqua sporca	**08309**
SERA KOI Professional 12000 filtro per laghetto **+** 1.11 1 x **SERA pond PP 12000 pompa per laghetto** **+** 1.12 **SERA pond tubo per laghetto** 10 m	**08310**

Accessori (non inclusi)
SERA lampada di ricambio UV-C 55 W
SERA pond tubo per laghetto Ø 32 mm rotolo da 25 m (1.12)

Lista dei singoli componenti (fig. 2)

2.1 Entrata acqua
2.2 Camera entrata acqua
2.3 Troppo-pieno sul setaccio
2.4 Setaccio 200 µm
2.5 Aerazione
2.6 Spugna filtrante fine
2.7 Camera spugna filtrante con griglia di supporto per spugna
2.8 Pozzetto troppo-pieno
2.9 Camera di raccolta acqua sporca
2.10 **SERA** rubinetto di scarico acqua sporca
2.11 Tappeto Matala
2.12 Supporto per tappeto Matala
2.13 Bio-camera
2.14 1 x 10 l **SERA siporax pond**
2.15 Protezione dal funzionamento a secco
2.16 Apertura di scarico

Per le singole parti del **SERA pond sistema UV-C 55 W** e della **SERA pond PP 12000 pompa per laghetto** fate riferimento alle rispettive informazioni per l'uso.

Istruzioni per il montaggio e messa in funzione
Eseguite tutti i punti (1. – 6.) completamente.

1. Posizione
Il **SERA KOI Professional 12000 filtro per laghetto** deve essere installato a livello del suolo all'altezza della superficie del laghetto in una posizione piana e orizzontale, in modo che l'acqua possa defluire liberamente dal filtro direttamente nel laghetto. All'uscita dell'acqua (2.16) dal filtro può essere collegato solo un tubo di max. 2 metri di lunghezza con lo stesso diametro dell'apertura di uscita, e questo non può essere sistemato in salita. Se il filtro viene installato un po' distante dal laghetto, è opportuno creare un ruscello per il ritorno dell'acqua depurata nel laghetto.
La posizione del **SERA KOI Professional 12000 filtro per laghetto** dovrebbe essere scelta in modo da evitare il ribaltamento del filtro a causa di animali domestici, bambini che giocano o simili.
Il **SERA KOI Professional 12000 filtro per laghetto *non*** è adatto per funzionare in ambienti chiusi.

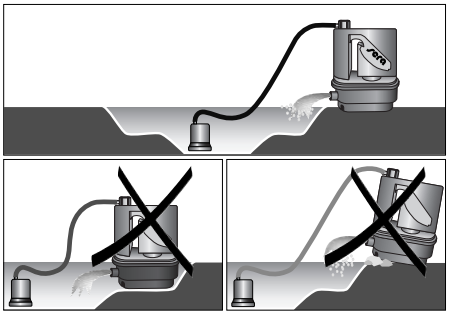

2. Collegamento della pompa
Controllate se i tubi disponibili si adattano al diametro esterno (più piccolo) del raccordo. Se uno dei tubi si adatta ad uno dei diametri più grandi, segate via con un seghetto per il ferro il diametro più piccolo. Prima di montare il raccordo sul tubo lubrificate sempre entrambi gli O-Ring con l'olio di silicone incluso nella confezione. Solo dopo inserite il raccordo nell'apertura fino all'arresto e stringete bene la ghiera.
Per ulteriori informazioni sulla messa in funzione della **SERA pond PP 12000 pompa per laghetto** o di un'altra pompa per laghetto adeguata fate riferimento alle rispettive informazioni per l'uso.

3. Collegamento di un SERA pond sistema UV-C 55 W
La descrizione dettagliata del montaggio del **SERA pond sistema UV-C 55 W** (1.6) al **SERA KOI Professional 12000 filtro per laghetto** la trovate nelle informazioni per l'uso del **SERA pond sistema UV-C 55 W.**

4. Collegamento del rubinetto per lo scarico dell'acqua sporca (1.15)
Se il rubinetto di scarico dell'acqua sporca (2.10) non è già montato sul lato del setaccio (2.4), applicatelo come indicato nella fig. 3, con entrambe le guarnizioni. Per fare questo potete avvitare il rubinetto (2.10) in senso orario nel raccordo tenuto fermo all'interno. È sufficiente avvitare a mano. Riempite con acqua la camera di raccolta dell'acqua sporca (2.9) sotto il setaccio e controllate la tenuta ermetica del rubinetto.

5. Controllo di funzionamento del sistema UV-C: indossare occhiali protettivi
Osservate le informazioni per l'uso del **SERA pond sistema UV-C 55 W**.

6. Test di funzionamento in caso di collegamento di un sistema UV-C
Dopo aver eseguito i punti da 1 a 4 effettuate un test di funzionamento.
Prima della messa in funzione del **SERA pond sistema UV-C 55 W** è necessario far funzionare l'impianto per almeno 24 ore, alle stesse condizioni dell'installazione definitiva, SENZA COLLEGARE IL SISTEMA UV-C ALLA RETE ELETTRICA, cioè facendo funzionare solo la/le pompe. In questo modo si può rimediare ad eventuali perdite.
La portata dell'acqua e la pressione (prevalenza) dovrebbero corrispondere alla portata e alla prevalenza del futuro normale funzionamento. Ulteriori dettagli li trovate nelle informazioni per l'uso dell'apparecchiatura UV-C.

Per laghetti secondo natura

sera GmbH • Casella Postale 1466 • 52518 Heinsberg • Germania • Made in Europe
Importato da: sera Italia s.r.l. • Via Gamberini 110 • 40018 San Pietro in Casale (BO) • Italia

Pulizia e manutenzione

a) Pulizia del setaccio

- Staccate le spine di tutte le apparecchiature elettriche (sistema UV-C, pompa, etc.) che sono nel laghetto o vicino. Togliete il coperchio del contenitore del filtro vicino al **SERA pond sistema UV-C 55 W**.
- Tenete a disposizione un secchio vuoto. Eliminate dal contenitore del filtro tutta la sporcizia e la melma accumulate indossando guanti impermeabili.
- Estraete ora il setaccio (2.4). Con un tubo sciacquate il setaccio da entrambi i lati. Eventuali particelle impigliate nelle fessure possono essere eliminate utilizzando con cautela una spazzola con setole dure. Non utilizzate spazzole metalliche o oggetti che possono rovinare il setaccio. Le fessure non devono essere danneggiate per non compromettere l'ottimale funzionamento del setaccio.
- Dopo averlo pulito, rimettete il setaccio nel supporto con il segno della freccia verso il basso, cioè nella direzione del flusso. Il manico del setaccio va di nuovo sistemato in alto a destra o a sinistra. Rimettete il coperchio del contenitore del filtro (1.1).

b) Pulizia della SERA spugna filtrante fine (2.6)

La **SERA spugna filtrante fine** deve essere pulita regolarmente e molto accuratamente durante i periodi di forte crescita delle alghe. Secondo la consistenza della crescita delle alghe in sospensione, questa operazione può rendersi necessaria tutti i giorni per riuscire a mantenere la completa capacità depurante del sistema filtrante. In periodi di minima presenza di alghe il filtro deve funzionare senza la **SERA spugna filtrante fine**. Se ci si dimentica di fare la pulizia della **SERA spugna filtrante fine**, il sistema troppo-pieno appositamente concepito offre un'efficace protezione dalla tracimazione del filtro del laghetto.

c) Pulizia del tappeto Matala (2.11) e della biocamera (2.13)

- Staccate le spine di tutte le apparecchiature elettriche (sistema UV-C, pompa, etc.) che sono nel laghetto o vicino. Svuotate la parte superiore (1.4) (ca. 20 l) svitando il dado tra il sistema UV-C e il filtro. Togliete la parte superiore (1.4) del contenitore del filtro sollevandola dalla parte inferiore (1.10). Mettete la parte superiore su una superficie piana ed evitatene il ribaltamento. Fate attenzione a non mettere la parte superiore sui collegamenti dei cavi del sistema UV-C 55 W o a non danneggiare in qualche modo il sistema UV-C 55 W.
- Ora togliete il coperchio della parte inferiore (1.7). Estraete il tappeto Matala (2.11). Sciacquate il tappeto Matala con un tubo in senso contrario alla direzione del flusso nel filtro.
- Sotto al tappeto Matala si trova la biocamera (2.13) con il **SERA siporax pond** (2.14). Estraete la rete e sciacquatela in un secchio riempito con acqua tiepida. Non utilizzate prodotti detergenti per non distruggere la flora batterica. Il **SERA siporax pond** deve essere pulito solo dallo sporco che si è depositato sulla superficie. La camera depurante prima dell'apertura di scarico (2.16) deve rimanere libera.
- Pulite la biocamera (2.13) vuota con una spugna morbida e sciacquatela con acqua. Inserite di nuovo il **SERA siporax pond** e il tappeto Matala. Dopo la pulizia mettete di nuovo la parte superiore del **SERA KOI Professional 12000 filtro per laghetto** sopra la biocamera. Avviate la pompa e dopo 30 minuti rimettete in funzione il sistema UV-C.

Avvisi di sicurezza

Attenzione: i raggi ultravioletti sono pericolosi!

Mai guardare direttamente la lampada UV-C accesa (danni agli occhi!). È possibile controllare il funzionamento della lampada attraverso le due spie sul contenitore UV-C o attraverso i raccordi dei tubi: si consiglia di indossare comunque occhiali con protezione UV-C.

- La **SERA** lampada speciale UV-C può essere utilizzata solamente nel **SERA pond sistema UV-C** completamente montato secondo le istruzioni. Ogni altro utilizzo può causare danni alla pelle e agli occhi!
- Apparecchiature UV-C e lampade UV-C devono essere sempre tenute lontane dalla portata dei bambini!
- Prima di iniziare qualsiasi lavoro dentro o vicino al laghetto o al **SERA KOI Professional 12000 filtro per laghetto** si devono staccare dalla corrente elettrica tutte le apparecchiature elettriche nel laghetto o in vicinanza di esso.
- Il filtro deve essere messo in funzione solo se a monte di tutte le apparecchiature elettriche è stata montata una valvola salvavita RCD o FI con corrente nominale di max. 30mA.
- Non può essere messo in funzione sott'acqua!
- È vietato l'utilizzo in piscine e laghetti nei quali si può fare il bagno!
- Il sistema UV-C non può essere acceso a secco! Collegate prima il **SERA KOI Professional 12000 filtro per laghetto** ad una pompa come descritto nelle informazioni per l'uso.
- Per garantire la stabilità del filtro, questo può essere messo in funzione solo quando la camera inferiore è stata riempita completamente con p.es. **SERA siporax pond**.
- Controllate che passi sufficiente acqua attraverso il **SERA pond sistema UV-C** prima di accendere la lampada UV-C. Anche durante il funzionamento deve essere garantito un flusso di acqua minimo di 2.000 l/h fino ad un massimo di 12.000 l/h.
- In caso di pericolo di gelate è necessario spegnere il **SERA pond sistema UV-C** e conservarlo (senza acqua) in un ambiente dove non gela. Consigliamo di pulire tutto accuratamente prima di metterlo via per l'inverno.
- SPEGNERE e ACCENDERE frequentemente la lampada UV-C comporta una riduzione della durata della lampada.
- Fate attenzione che la spina dell'apparecchiatura sia sempre facilmente accessibile.
- Prima della messa in funzione del sistema UV-C eseguite un test di funzionamento come da capitolo "Istruzioni per il montaggio e messa in funzione".

Osservate inoltre tutti gli avvisi di sicurezza che sono indicati nelle informazioni per l'uso delle rispettive apparecchiature incluse.

Per laghetti secondo natura

sera GmbH • Casella Postale 1466 • 52518 Heinsberg • Germania • Made in Europe
Importato da: sera Italia s.r.l. • Via Gamberini 110 • 40018 San Pietro in Casale (BO) • Italia

Lista per la ricerca di errori

Errore	Causa	Rimedio
L'acqua è verde e il **SERA KOI Professional 12000 filtro per laghetto** non ha portato alcun miglioramento nemmeno dopo 15 giorni.	lampada UV-C difettosa	sostituire la lampada, disponibile nel negozio specializzato
	dispositivo di accensione elettronico difettoso	far sostituire il dispositivo di accensione elettronico da personale specializzato
	lampada UV-C troppo vecchia	tutte le lampade UV-C devono essere sostituite dopo ca. 5.000 ore di funzionamento
	la capacità del laghetto è stata sottovalutata	installare un ulteriore **SERA KOI Professional 12000 filtro per laghetto** con **SERA pond sistema UV-C 55 W**
	il bulbo in vetro di quarzo del sistema UV-C è sporco	pulire secondo le informazioni per l'uso
	sistema di filtraggio intasato	controllare il flusso dell'acqua e, se necessario, pulire il **SERA KOI Professional 12000 filtro per laghetto** attenendosi alle informazioni per l'uso e/o pulire la pompa
	spugna filtrante fine sporca	pulire la spugna filtrante fine, in caso di forte sporcizia questo può essere necessario tutti i giorni
L'acqua è torbida, ma ne verdastra, ne marrone-verde, ne giallo-verde, il **SERA KOI Professional 12000 filtro per laghetto** non rende l'acqua limpida	la torbidezza dell'acqua non è causata da alghe ma p.es. da particelle minerali (p.es. argilla), sostanze umiche (p.es. fogliame). Acqua lattiginosa può essere causata anche da microrganismi che possono essere distrutti da una lampada UV potente (succede ogni tanto dopo il trattamento con medicinali)	ridurre drasticamente il flusso d'acqua attraverso il sistema UV-C, (minimo = 50 % del flusso d'acqua ottimale). Se nota, eliminare la causa della torbidezza. Nel giro di pochi giorni sostituire con cambi parziali l'acqua del laghetto con acqua del rubinetto. Ridurre il passaggio di acqua attraverso il sistema UV-C Inoltre: introdurre la **spugna filtrante fine** e pulirla regolarmente
	spesso la causa della torbidezza dell'acqua è da ricercare anche in una pulizia troppo frequente e accurata del materiale filtrante	pulire il **SERA siporax pond** solo quando sui cannolicchi è visibile un deposito consistente
Nell'acqua in uscita dal filtro sono visibili particelle grossolane	il setaccio è intasato	pulire il setaccio attenendosi alle informazioni per l'uso
	il setaccio non è stato inserito	inserire il setaccio nel supporto con la guarnizione di gomma con la freccia verso il basso
Il **SERA KOI Professional 12000 filtro per laghetto** tracima	l'uscita dell'acqua dal **SERA KOI Professional 12000 filtro per laghetto** è intasata	pulire lo scarico attenendosi alle informazioni per l'uso
	lo scarico del **SERA KOI Professional 12000 filtro per laghetto** si trova al di sotto del livello dell'acqua del laghetto e si crea una contropressione	installare il **SERA KOI Professional 12000 filtro per laghetto** al di sopra del livello della superficie dell'acqua

Per laghetti secondo natura

sera GmbH • Casella Postale 1466 • 52518 Heinsberg • Germania • Made in Europe
Importato da: sera Italia s.r.l. • Via Gamberini 110 • 40018 San Pietro in Casale (BO) • Italia

Dati tecnici		
SERA KOI Professional 12000 filtro per laghetto		
Altezza ca.	92 cm	
Larghezza ca.	40 cm	
Lunghezza ca.	83 cm	
PP 12000 pompa per laghetto	Tensione	230 V ~ 50 Hz
	Potenza assorbita	165 W
	Portata	12.000 l/h
	Prevalenza H max.	5,1 m
Sistema UV-C 55 W	Tensione	230 V ~ 50 Hz
	Potenza assorbita	55 W

Ricambi

Spugna filtrante fine
Setaccio piccolo con guarnizione di gomma
SERA rubinetto di scarico dell'acqua sporca, piccolo
Tappeto Matala, piccolo
SERA siporax pond
Adattatore di fissaggio
Raccordo tubi variabile

Le parti di ricambio per le apparecchiature collegate le trovate nelle informazioni per l'uso allegate alle rispettive apparecchiature.

Avvertenze

1. I bambini devono essere sempre tenuti sotto controllo in modo che non possano giocare con queste apparecchiature.
2. L'apparecchio non può essere usato da persone (inclusi i bambini) che hanno limiti fisici, di percezione ed intellettuali. Anche persone con mancanza di esperienza e conoscenze specifiche non possono usare questi strumenti, se prima non sono state istruite da persone responsabili per la loro sicurezza.
3. Se il cavo elettrico è danneggiato, le pompe per laghetto e la lampada UV-C non possono più essere utilizzate ma devono essere smaltite o riparate.

Smaltimento dello strumento:

le attrezzature non più utilizzate non vanno smaltite con i rifiuti domestici!
Per legge ogni utilizzatore **è obbligato a smaltire gli strumenti vecchi separatamente dai rifiuti domestici**, presso gli appositi punti di raccolta differenziata del proprio comune/quartiere. Questo garantisce il giusto riciclaggio del materiale ed evita un negativo impatto ambientale.

Per questo motivo gli apparecchi elettrici
ed elettronici sono contrassegnati dal seguente simbolo:

Garanzia del produttore:

osservando scrupolosamente le informazioni per l'uso il **SERA KOI Professional 12000 filtro per laghetto** lavora in modo affidabile. Garantiamo i nostri prodotti esenti da difetti per 2 anni a partire dalla data di acquisto.
Garantiamo la completa assenza di difetti al momento della consegna. Se, con un uso conforme, dovessero verificarsi normali segni di usura e di consumo, questo non rappresenta un difetto. In questo caso sono esclusi anche i diritti di garanzia. Questo si riferisce in particolare all'unità rotore (rotore, asse, cuscinetto), ai materiali filtranti e ai tubi. Questa garanzia ovviamente non limita o riduce alcun diritto legale.

Suggerimento:

In caso di difetti vi consigliamo di rivolgervi innanzitutto al negoziante presso il quale avete acquistato il prodotto, che sarà in grado di valutare se il caso rientra nella garanzia. In caso di invio diretto a noi dovremo inevitabilmente addebitarvi i relativi costi.
Ogni nostra responsabilità è limitata e non include il non attenersi intenzionalmente alle informazioni per l'uso e la grave negligenza. Solo in caso di lesioni a persone, danni alla salute e morte e in presenza di violazione degli obblighi contrattuali sostanziali rispondiamo secondo la legge sulla garanzia dei prodotti, **SERA** garantisce anche in caso di negligenza lieve. In questo caso la responsabilità è limitata all'entità dei danni tipici prevedibili in base al contratto di vendita.

Sono inoltre valide le condizioni di garanzia delle ulteriori apparecchiature contenute nel set. Queste sono indicate nelle rispettive informazioni per l'uso.

Fate attenzione alle informazioni nell'allegato alla garanzia (*).

Allegato alla garanzia (*):

- **Rotori usurati, rotti o bloccati a causa del calcare** sono una conseguenza diretta di mancanza di manutenzione o di un utilizzo non appropriato. Questi danni e tutte le loro conseguenze non sono coperti dalla garanzia. Spesso tali danni non sono riparabili.
- **Palette del rotore rotte** sono causate da sassolini aspirati o da altre particelle dure più grandi. Questi danni non sono coperti dalla garanzia. Utilizzate sempre il cestello della pompa incluso nella confezione.
- **Danni al cavo di alimentazione** (p. es. a causa di morsi di roditori, ghiaccio, attrezzi da giardino, etc.) non vengono riparati dal produttore per motivi di sicurezza. (Motivazione: l'umidità penetrata nel cavo è spesso causa di corrosione o di corto circuito nel blocco motore). Non è possibile una sostituzione completa del cavo. La pompa deve essere fermata.
- Danni di qualsiasi tipo al cavo di alimentazione sono esclusi dalla garanzia.
- Danni al vetro a causa di un utilizzo non appropriato sono esclusi dalla garanzia.
- Danni causati dal trasporto devono essere segnalati immediatamente al ricevimento della merce.

Esclusione dalla garanzia:

Il **SERA KOI Professional 12000 filtro per laghetto** è concepito esclusivamente per l'utilizzo all'aperto. Danni causati da acqua che fuoriesce non sono coperti dalla garanzia.

Aggiornato al: 05.11I
Salvo errori e modifiche tecniche

Per laghetti secondo natura

sera GmbH • Casella Postale 1466 • 52518 Heinsberg • Germania • Made in Europe
Importato da: sera Italia s.r.l. • Via Gamberini 110 • 40018 San Pietro in Casale (BO) • Italia

I sera KOI Professional 12000 filtro per laghetto

1

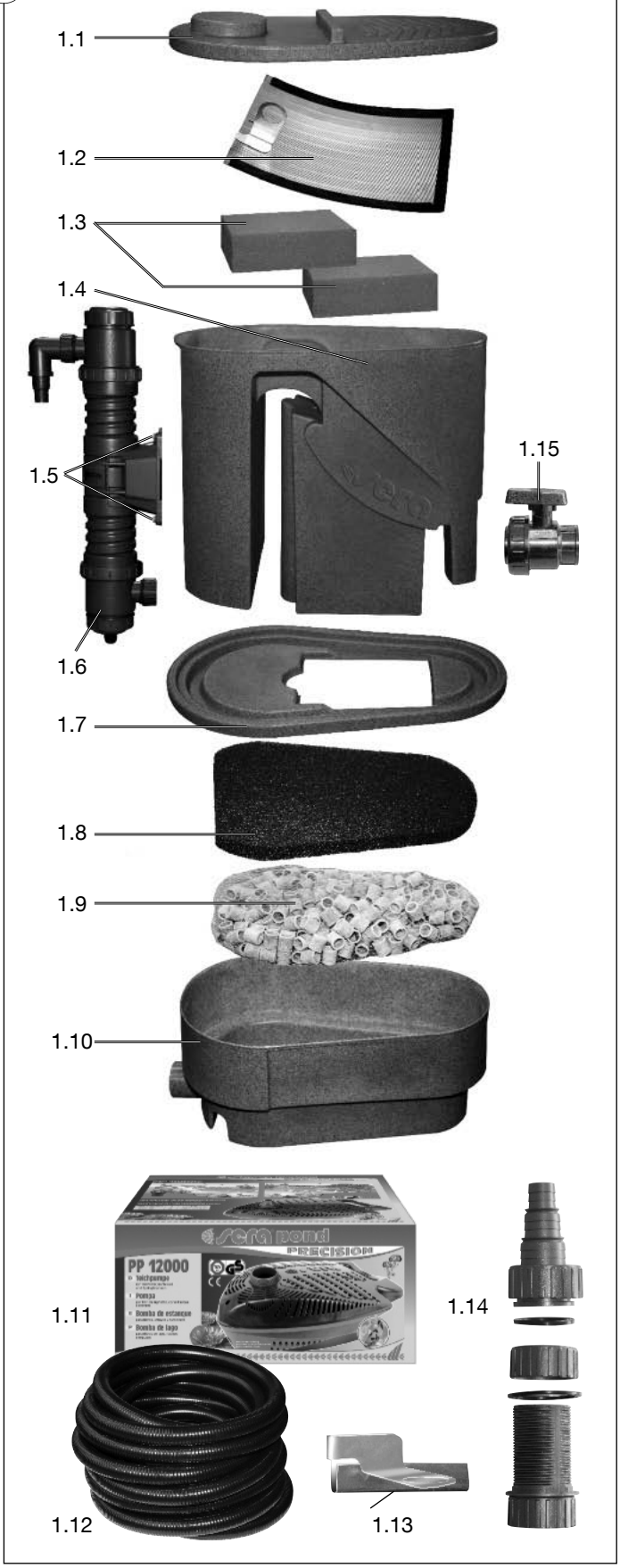

2

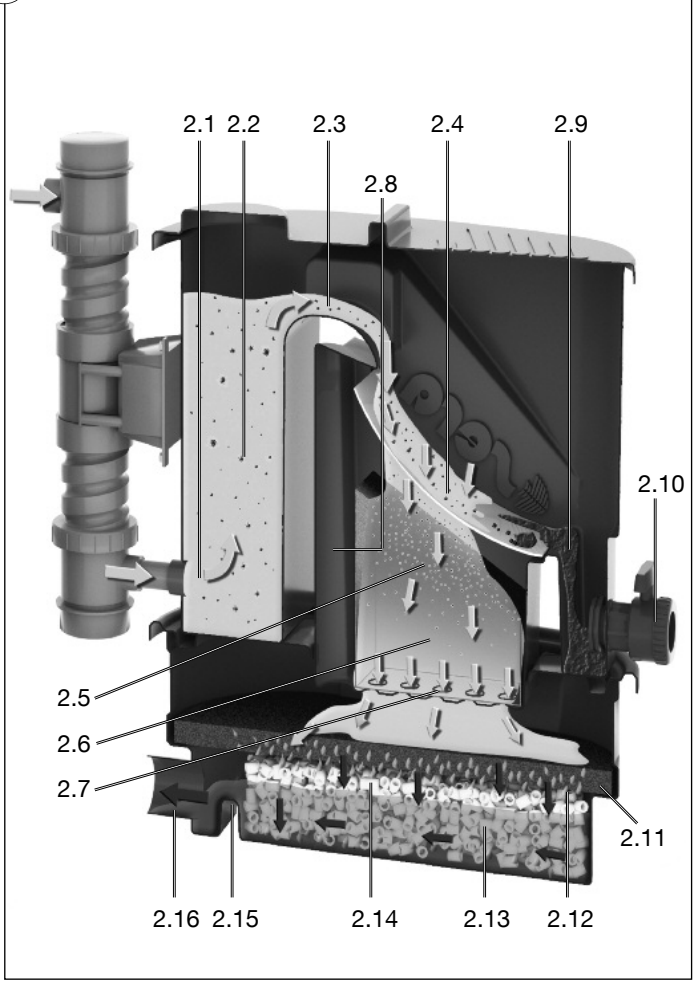

3

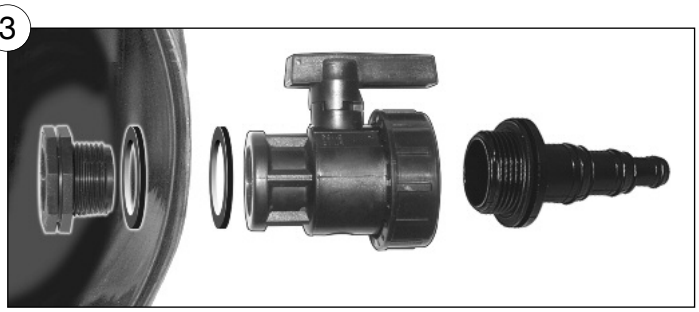

sera®
Per laghetti secondo natura

sera GmbH • Casella Postale 1466 • 52518 Heinsberg • Germania • Made in Europe
Importato da: sera Italia s.r.l. • Via Gamberini 110 • 40018 San Pietro in Casale (BO) • Italia